Termékkatalógus

B&K Szolgáltató és Kereskedelmi Kft.

A KÖZÖSSÉGI MOSDÓK SZAKÉRTŐJE

2025

Tisztító-, fertőtlenítő- és mosóberendezés

A feltüntetett árak tájékoztató jellegűek, naprakész árainkat a weboldalunkon találja meg.

B&K Szolgáltató és Kereskedelmi Kft.
A KÖZÖSSÉGI MOSDÓK SZAKÉRTŐJE

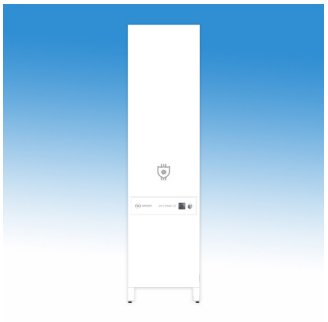

UV-C levegő fertőtlenítő berendezés, 15 m2 hatóterülettel, 2x30 W-os fénycsővel

UV-C levegő fertőtlenítő berendezés, 15 m2 hatóterülettel, 2x30 W-os fénycsővel

BKH6322221

484 700 Ft. + Áfa

Paraméterek

Méretek:	560x200x2180 mm
Tömeg:	29 kg
Burkolat:	festett alumínium
Tápfeszültség:	230 V, 50 Hz
Teljesítmény:	71-77,5 W
Zajszint:	25-36 dB
Ajánlott helyiségméret:	15 m2 (max 45m3)
Légszállítás:	50-200 m3/h

UV-C levegő fertőtlenítő berendezés, 20 m2 hatóterülettel, 8 W-os fénycsővel, titándioxid szűrővel, ezüst anti mikrobális szűrővel, HEPA és aktív szén szűrővel, fehér színben

UV-C levegő fertőtlenítő berendezés max 20 m2-es helyiségekhez, fehér színben, 8 W-os fénycsővel, falra szerelhető/asztalra tehető kivitelben.

BKH6322521

315 700 Ft. + Áfa

Paraméterek

Tápfeszültség:	230 V, 50 Hz
Teljesítmény:	35 W
Fénycső teljesítmény:	8 W
Fénycső csereperiódus:	9000 óra
Zajszint:	46 dB
Ajánlott helyiségméret:	20 m2
Méretek:	405x350x155 mm
Tömeg:	12 kg
Burkolat:	porszórt acél
Szín:	fehér

UV-C levegő fertőtlenítő berendezés, 65 m2 hatóterülettel, 45 W-os fénycsővel, titándioxid, HEPA és aktív szén szűrővel, fehér színben

UV-C levegő fertőtlenítő berendezés max. 65 m2-es helyiségekhez, fehér színben, 45 W-os fénycsővel, függeszthető/asztalra tehető kivitelben.

BKH6322721

710 200 Ft. + Áfa

Paraméterek

Tápfeszültség:	230 V, 50 Hz
Teljesítmény:	120 W
Fénycső teljesítmény:	45 W
Fénycső csereperiódus:	9000 óra
Zajszint:	53 dB
Ajánlott helyiségméret:	65 m2
Méretek:	255x265x920 mm
Tömeg:	17 kg
Burkolat:	porszórt acél
Szín:	fehér

Levegő fertőtlenítő fénycső, kiegészítő

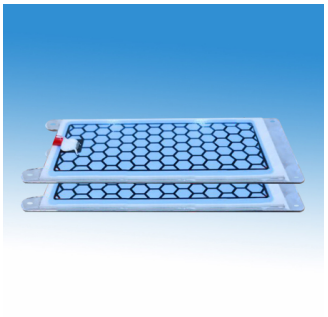

Ózongenerátor lap szett a BKH6311221 típusú levegő fertőtlenítő és felület fertőtlenítő berendezéshez, 10 g/h

Ózongenerátor alkatrész, ózonlap szett (2 db) a BKH6311221 típusú levegő fertőtlenítő és felület fertőtlenítő berendezéshez

BKH6311221L

3 160 Ft. + Áfa

Paraméterek

2200 Monor, Mátyás kir. u. 11-13.
+36 29 413-553
bandk@bandk.hu
www.bandk.hu

B&K Szolgáltató és Kereskedelmi Kft.
A közösségi mosdók szakértője

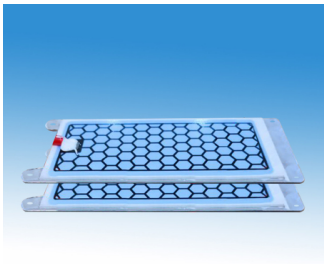

Ózongenerátor lap szett a BKH6311321 típusú levegő fertőtlenítő és felület fertőtlenítő berendezéshez, 20 g/h

Ózongenerátor ózonlap szett, BKH6311321 típusú levegő fertőtlenítő és felület fertőtlenítő berendezéshez

BKH6311321L **Paraméterek**

5 680 Ft. + Áfa

Fénycső és szűrőszett a BKH6322721 típusú UV-C levegő fertőtlenítő berendezéshez

Fénycső és szűrőszett a BKH6322721 típusú UV-C levegő fertőtlenítő berendezéshez

BKH6322721FSZ **Paraméterek**

157 900 Ft. + Áfa

Maszk

Szájmaszk 3 rétegű gumis, orvosi, kék. 50 db-osával rendelhető

Orvosi szájmaszk, három rétegű gumis - fülre akasztható - rögzítővel

BKH8700111 **Paraméterek**

48 Ft. + Áfa

FFP-2 KN95 szájmaszk, gumis - fülre akasztható - rögzítővel, szelep nélküli kivitelben, 5 db-osával rendelhető

FFP-2 KN95 szájmaszk, gumis - fülre akasztható - rögzítővel, szelep nélküli kivitelben

BKH8700411 **Paraméterek**

190 Ft. + Áfa

2200 Monor, Mátyás kir. u. 11-13.
+36 29 413-553
bandk@bandk.hu
www.bandk.hu

FFP-2 MOL-5110V szelepes pormaszk, gumis - fülre akasztható - rögzítővel, szelepes kivitelben, külső fém orrilesztővel, 20 db.-osával rendelhető

Szelepes maszk, porvédő maszk , gumis - fülre akasztható - rögzítővel, külső fém orrillesztővel, FFP-2 MOL-5110V

BKH8700511

710 Ft. + Áfa

Paraméterek

Kézfertőtlenítő, tisztító- és mosó berendezés

Kézfertőtlenítő berendezés 230V/40W, rozsdamentes kivitel

Fali szenzoros kézfertőtlenítő adagoló rozsdamentes acélból, falra szerelhető kivitelben, infrás működtetéssel, 1,5 literes fertőtlenítőszer tartállyal.

GASTERIPLUSRM

Kérjen ajánlatot !

Paraméterek

Méretek:	400x555x243 mm
Tömeg:	8,8 kg
Anyag:	Rozsdamentes acél
Tápfeszültség:	230 V, 50 Hz
Névleges teljesítmény:	40 W
Tartály térfogata:	1,5 l

Lábfertőtlenítő berendezés, falra szerelt, infravezérlésű indítással

Lábfertőtlenítő, cpőfertőtlenítő berendezés, infravezérlésű indítással, beépített fertőtlenítőszer tartállyal.

GASTERIJETFIX

Kérjen ajánlatot !

Paraméterek

Méretek:	290x180x1030 mm
Tápfeszültség:	230 V; 50 Hz
Tartály térfogata:	1.5 l
Tömeg:	7.5 kg

Lábfertőtlenítő berendezés, mobil, infravezérlésű indítással

Lábfertőtlenítő, cipőfertőtlenítő berendezés, hordozható kivitelben, infravezérlésű indítással, beépített tartállyal.

GASTERIJETMOB

Kérjen ajánlatot !

Paraméterek

Méretek:	290x180x1030 mm
Tápfeszültség:	230 V; 50 Hz
Tartály térfogata:	1.5 l
Tömeg:	8 kg

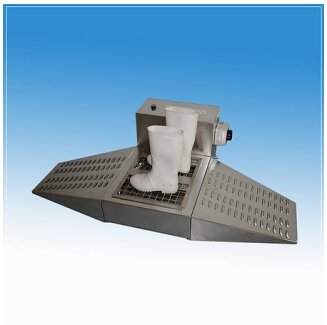

Cipőfertőtlenítő berendezés, rozsdamentes kivitel

Cipőfertőtlenítő, csizmafertőtkenítő berendezés rozsdamentes acélból, automatikus működéssel, 5 literes fertőtlenítőszer tartállyal.

GASTERIJOBRM

Kérjen ajánlatot !

Paraméterek

Méretek:	1563x930x400 mm
Tömeg:	55 kg
Anyag:	rozsdamentes acél
Tápfeszültség:	230 V
Nyomástartomány:	2-4 bar
Tartály térfogata:	5 l

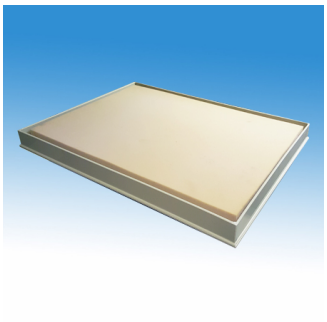

Tocsogós lábfertőtlenítő tálca, polipropilénből, szivacs betéttel, 810x610x65 mm

Lábfertőtlenítő, cipő és csizmatalp fertőtlenítő tálca polipropilénből, szivacsbetéttel.

BKH6140111

Kérjen ajánlatot !

Paraméterek

Méretek:	810x610x65 mm
Anyag:	PP, szivacsbetéttel

Csizmamosó, csizmaszárító berendezés

Egyállásos rozsdamentes csizmamosó , kefével 645x524x412 mm

Egyállásos rozsdamentes acél csizmamosó, kefével, flexiblis csővel, markolatról működtethető szeleppel az élelmiszeripar, állattartó telepek, húsipar számára

BK09004000000001

231 100 Ft. + Áfa

Paraméterek

Anyag:	rozsdamentes acél
Méretek:	645x524x412 mm
Bemeneti vízcsatlakozás:	1/2"
Vízelvezetés:	D32 mm

Egyállásos rozsdamentes csizmamosó, kefével 645x524x412 mm homokfogóval

Egyállásos csizmamosó rozsdamentes acélból, kefével, homokfogóval

BK09005000000001

260 600 Ft. + Áfa

Paraméterek

Anyag:	rozsdamentes acél
Méretek:	645x524x412 mm
Bemeneti vízcsatlakozás:	1/2"
Vízelvezetés:	D32 mm

2200 Monor, Mátyás kir. u. 11-13.
+36 29 413-553
bandk@bandk.hu
www.bandk.hu

Egyállásos rozsdamentes csizmamosó, állítható lábakkal, mosókefével

Egyállásos csizmamosó rozsdamentes acélból, állítható lábakkal, mosókefével.

BKH6010441

162 800 Ft. + Áfa

Paraméterek

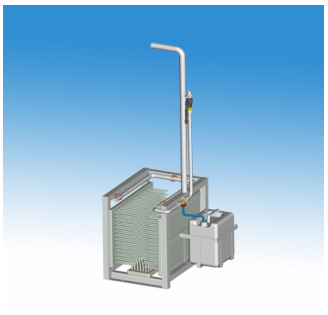

Csizmamosó berendezés 3 fix kefével, vegyszeradagolóval, egy csizma mosásához, rozsdamentes kivitel

Csizmamosó berendezés rozsdamentes acélból, 3 fix kefével, vegyszeradagolóval, állítható lábakkal, egy csizma mosásához.

BK09011000000002

Kérjen ajánlatot !

Paraméterek

Csizmamosó berendezés 3 fix kefével, egy csizma mosásához, rozsdamentes kivitel, nedves mosáshoz szükséges csatlakozási lehetőséggel

Csizmamosó rozsdamentes acélból 3 fix kefével, egyállásos, padlóhoz rögzíthető kivitelben.

BK09012000000001

Kérjen ajánlatot !

Paraméterek

Anyag:	Rozsdamentes acél (1.4301)
Méretek:	350x450x1250 mm
Működtetés:	Száraz tisztítás végezhető a csizmás láb mozg

Csizmamosó berendezés 3 fix kefével, egy csizma mosásához, vegyszerkeverővel, rozsdamentes kivitel, kézi kefés kiegészítővel

Csizmamosó berendezés 3 fix kefével, kézi kefés kiegészítővel, vegyszeradagolással, rozsdamentes acélból.

BK09018000000001

Kérjen ajánlatot !

Paraméterek

Egyállásos rozsdamentes csizmatalpmosó, állítható lábakkal, 1 forgó kefével, nyomógombos indítással, autómata vegyszeradagolással, 650x820x1100 mm

Csizmamosó berendezés rozsdamentes acélból, nyomógombos indítással, forgó kefével, fertőtlrnítőszer adagolóval, állítható lábakkal, egyállásos kivitelben.

BKH6011041

Kérjen ajánlatot !

Paraméterek

Méretek:	700x570/700x1130 mm
Tömeg:	42 kg
Anyag:	Rozsdamentes acél
Jellemzők:	állítható lábakkal, 1 forgó kefével
Működtetés:	nyomógombos

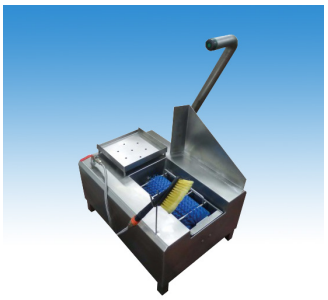

Egyállásos rozsdamentes csizmatalpmosó, állítható lábakkal, 1 forgó kefével, nyomógombos indítással, autómata vegyszeradagolással, kézi mosókefével, 650x820x1100 mm

Csizmamosó berendezés rozsdamentes acélból, forgó kefével, egyállásos kivitelben.

BKH6011242

Kérjen ajánlatot !

Paraméterek

Anyag:	rozsdamentes acél
Méretek:	650x820x1100 mm
Tömeg:	43 kg
Tápfeszültség:	3x400 V
Bemeneti vízcsatlakozás:	1/2"
Vízelvezetés:	DN 50
Működtetés:	mechanikus kapcsolóval

Egyállásos rozsdamentes csizmatalpmosó, állítható lábakkal, 1 forgó kefével, infrás indítással, automata vegyszeradagolással, 650x820x1100 mm

Csizmatalp mosó berendezés rozsdamentes acélból, 1 forgó kefével, fotócellás működtetéssel, kapaszkodókkal a stabil áthaladás biztosításához.

BKH6012041

Kérjen ajánlatot !

Paraméterek

Anyag:	rozsdamentes acél
Méretek:	650x820x1100 mm
Tömeg:	42 kg
Tápfeszültség:	3x400 V
Bemeneti vízcsatlakozás:	1/2"
Vízelvezetés:	DN 50
Működtetés:	fotocella

Egyállásos rozsdamentes csizmatalp- és cipőélmosó, állítható lábakkal, 1 forgó kefével, mechanikus indítással, autómata vegyszeradagolással, 650x820x1100 mm

Csizmamosó berendezés rozsdamentes acélból, forgó kefével, egyállásos kivitelben.

BKH6011141

Kérjen ajánlatot !

Paraméterek

Anyag:	rozsdamentes acél
Méretek:	720x480x1140 mm
Tömeg:	47 kg
Tápfeszültség:	3x400 V
Bemeneti vízcsatlakozás:	1/2"
Vízelvezetés:	DN 50
Működtetés:	mechanikus indítással

2200 Monor, Mátyás kir. u. 11-13.
+36 29 413-553
bandk@bandk.hu
www.bandk.hu

B&K Szolgáltató és Kereskedelmi Kft.
A közösségi mosdók szakértője

Egyállásos rozsdamentes csizmatalp- és cipőélmosó, állítható lábakkal, 1 forgó kefével, infrás indítással, autómata vegyszeradagolással, 650x820x1100 mm

Csizmamosó berendezés rozsdamentes acélból, forgó kefével, egyállásos kivitelben.

BKH6011142

Kérjen ajánlatot !

Paraméterek

Anyag:	rozsdamentes acél
Méretek:	720x480x1140 mm
Tömeg:	47 kg
Tápfeszültség:	3x400 V
Bemeneti vízcsatlakozás:	1/2"
Vízelvezetés:	DN 50
Működtetés:	fotocella

Rozsdamentes csizmamosó berendezés, egy csizma mosásához, 3 forgó kefével, nyomógombos működtetéssel, 915x700x1335 mm

Csizmamosó berendezés rozsdamentes acélból, 3 forgó kefével, nyomógombos indítással, fertőtlenítőszer adagolóval, állítható lábakkal, egyállásos kivitelben.

BKH6011441

Kérjen ajánlatot !

Paraméterek

Méretek:	915x700x1335 mm
Anyag:	Rozsdamentes acél
Tápfeszültség:	3x380 V, 50 Hz
Névleges teljesítmény:	3x250 W
Jellemzők:	3 forgó kefével, nyomógombos működtetés

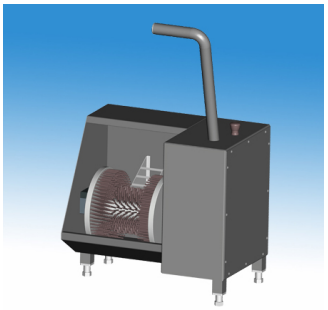

Cipőmosó berendezés forgó kefével, egy cipő mosásához, rozsdamentes kivitel

Csizmamosó berendezés egy cipő mosásához, forgó kefével, rozsdamentes acélból. az élelmiszeripar, a húsipar, az állattartó telepek számára.

BK09016000000001

Kérjen ajánlatot !

Paraméterek

Anyag:	Rozsdamentes acél (1.4301)
Méretek:	705x465x1050 mm
Bemeneti vízcsatlakozás:	1/2"
Lefolyó csatlakozás:	D40 mm
Tápfeszültség:	3x400 V
Áramfelvétel:	2 A
Kivitel:	Nyomógombos késleltetés nélküli indítású csiz

Csizmamosó berendezés kettő forgó kefével, cipőtalpfertőtlenítéssel,946x2088x1366mm,kefe hosszúság: 800 mm

Csizmatalp, cipőtalp mosó, fertőtlenítő berendezés két forgó kefével, fertőtlenítőszer adagolóval, cipőtalp, csizmatalp fertőtlenítéssel, rozsdamentes acélból.

BK09013000000001

Kérjen ajánlatot !

Paraméterek

Anyag:	Rozsdamentes acél (1.4301)
Méretek:	2088x1366x946 mm
Tápfeszültség:	3x400 V
Áramfelvétel:	2 A
Kivitel:	Cipőtalpfertőtlenítővel, bármelyik irányból i

2200 Monor, Mátyás kir. u. 11-13.
+36 29 413-553
bandk@bandk.hu
www.bandk.hu

B&K Szolgáltató és Kereskedelmi Kft.
A közösségi mosdók szakértője

Rozsdamentes csizmatalpmosó berendezés, 2 forgó kefével, infrasorompó működtetéssel, 860x1100/1710x1300 mm, kefe H:700mm, 3x400V, 50 Hz, 100kg

Csizmatalp mosó berendezés rozsdamentes acélból, 2 forgó kefével, fotócellás működtetéssel, kapaszkodókkal a stabil áthaladás biztosításához.

BKH6011341

Kérjen ajánlatot !

Paraméterek

Méretek:	925x785x1335 mm
Anyag:	Rozsdamentes acél
Tápfeszültség:	3x400 V, 50 Hz
Névleges teljesítmény:	3x250 W
Jellemzők:	2 forgó kefével, fotocellás működtetéssel

Rozsdamentes csizmatalpmosó berendezés, 2 forgó kefével, infrasorompó működtetéssel, 860x1610/2210x1300 mm, kefe H:1200mm, 3x400V, 50 Hz, 135kg

Csizmatalp mosó berendezés rozsdamentes acélból, 2 forgó kefével, fotócellás működtetéssel, kapaszkodókkal a stabil áthaladás biztosításához.

BKH6012341

Kérjen ajánlatot !

Paraméterek

Anyag:	roszdamentes acél
Méretek:	860x1610/2110x1300 mm
Tömeg:	135 kg
Tápfeszültség:	3x400 V, 50 Hz
Bemeneti vízcsatlakozás:	1/2"
Vízelvezetés:	DN 50
Működtetés:	fotocella

Rozsdamentes csizmamosó berendezés, 5 forgó kefével, infrasorompós működtetéssel, 1185x1052x1230 mm

Csizmatalp mosó berendezés rozsdamentes acélból, 5 forgó kefével, fotócellás működtetéssel, kapaszkodókkal a stabil áthaladás biztosításához.

BKH6011541

Kérjen ajánlatot !

Paraméterek

Méretek:	860x785 mm
Anyag:	Rozsdamentes acél
Tápfeszültség:	3x380 V, 50 Hz
Névleges teljesítmény:	5x250 W
Jellemzők:	5 forgó kefével, fotocellás működtetéssel

Rozsdamentes csizmamosó berendezés, 5 forgó kefével, nyomógombos működtetéssel, 1185x1052x1230 mm

Csizmatalp mosó berendezés rozsdamentes acélból, 5 forgó kefével, fotócellás működtetéssel, kapaszkodókkal a stabil áthaladás biztosításához.

BKH6012541

Kérjen ajánlatot !

Paraméterek

Anyag:	rozsdamentes acél
Méretek:	1156x1052x1652 mm
Tömeg:	120 kg
Tápfeszültség:	3x400 V, 50 Hz
Bemeneti vízcsatlakozás:	1/2"
Vízelvezetés:	DN 50
Működtetés:	mechanikus nyomógombbal

2200 Monor, Mátyás kir. u. 11-13.
+36 29 413-553
bandk@bandk.hu
www.bandk.hu

B&K Szolgáltató és Kereskedelmi Kft.
A közösségi mosdók szakértője

Rozsdamentes csizmaszármosó berendezés, 3 forgó kefével, fotocellás működtetéssel, 1085x754x1457 mm

Csizmatalp mosó berendezés rozsdamentes acélból, 3 forgó kefével, fotócellás működtetéssel, kapaszkodókkal a stabil áthaladás biztosításához.

BKH6011641

Kérjen ajánlatot !

Paraméterek

Anyag:	rozsdamentes acél
Méretek:	1156x1052x1652 mm
Tömeg:	130 kg
Tápfeszültség:	3x400 V, 50 Hz
Bemeneti vízcsatlakozás:	1/2"
Vízelvezetés:	DN 50
Működtetés:	fotocella

Rozsdamentes csizmaszármosó berendezés, 3 forgó kefével, nyomógombos működtetéssel, 1085x754x1457 mm

Csizmatalp mosó berendezés rozsdamentes acélból, 3 forgó kefével, nyomógombos működtetéssel, kapaszkodókkal a stabil áthaladás biztosításához.

BKH6012641

Kérjen ajánlatot !

Paraméterek

Anyag:	rozsdamentes acél
Méretek:	1156x1052x1652 mm
Tömeg:	130 kg
Tápfeszültség:	3x400 V, 50 Hz
Bemeneti vízcsatlakozás:	1/2"
Vízelvezetés:	DN 50
Működtetés:	mechanikus kapcsolóval

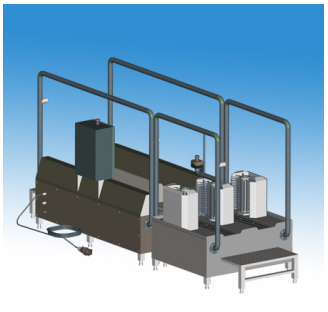

Komplett csizmatalp és csizmaszármosó berendezés

Csizmatalp- és csizmaszár mosó berendezés forgó kefékkel, rozsdamentes acélból az élelmiszeripar, a húsipar és az állattartó telepek számára.

BK09015000000001

Kérjen ajánlatot !

Paraméterek

Anyag:	Rozsdamentes acél (1.4301)
Méretek:	3034x1368x953 mm
Tápfeszültség:	3x400 V
Áramfelvétel:	2 A
Kivitel:	Cipőtalpfertőtlenítővel és csizmaszármosóval,

Rozsdamentes csizmaszárító és ózonnal fertőtlenítő berendezés 10 pár csizma részére, visszacsapó szelepekkel egyoldalas kialakítás 785x460x2011 mm

Csizmaszárító és ózonnal fertőtlenítő berendezés 1 oldalas kialakítással, 10 pár csizmához.

BKH6030041

Kérjen ajánlatot !

Paraméterek

Anyag:	rozsdamentes acél
Méretek:	785x460x2011 mm
Tömeg:	30 kg
Teljesítmény:	2 kW
Jellemzők:	10 pár csizmához

Rozsdamentes csizmaszárító és ózonnal fertőtlenítő berendezés 20 pár csizma részére, visszacsapó szelepekkel egyoldalas kialakítás 1310x460x2011 mm

Rozsdamentes acél csizmaszárító és ózonnal fertőtlenítő berendezés 20 pár csizma részére, egyoldalas kialakítás.

BKH6030242

Kérjen ajánlatot !

Paraméterek

Méretek:	1310x460x2011 mm
Tömeg:	70 kg
Anyag:	rozsdamentes acél
Teljesítmény:	2 kW
Jellemzők:	20 pár csizma részére

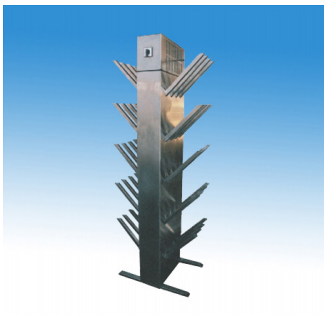

Rozsdamentes csizmaszárító és ózonnal fertőtlenítő berendezés 20 pár csizma részére, visszacsapó szelepekkel kétoldalas kialakítás 785x754x2011 mm

Csizmaszárító és ózonnal fertőtlenítő berendezés rozsdamentes acélból, maximum 20 pár csizmához.

BKH6030141

Kérjen ajánlatot !

Paraméterek

Méretek:	550x880x1850 mm
Anyag:	Rozsdamentes acél
Tápfeszültség:	230 V, 50 Hz
Jellemzők:	fertőtlenítés ózonnal, 20 pár csizma részére

Rozsdamentes csizmaszárító és ózonnal fertőtlenítő berendezés 40 pár csizma részére, visszacsapó szelepekkel egyoldalas kialakítás 2352x460x2011 mm

Rozsdamentes acél csizmaszárító és ózonnal fertőtlenítő berendezés max. 40 pár csizmához, egyoldalas kialakítás.

BKH6030644

Kérjen ajánlatot !

Paraméterek

Anyag:	rozsdamentes acél
Méretek:	2300x460x2011 mm
Tömeg:	76 kg
Teljesítmény:	2 kW
Jellemzők:	40 pár csizma részére

Rozsdamentes csizmaszárító és ózonnal fertőtlenítő berendezés 40 pár csizma részére, visszacsapó szelepekkel kétoldalas kialakítás 1310x754x2011 mm

Rozsdamentes acél csizmaszárító és ózonnal fertőtlenítő berendezés max. 40 pár csizmához, kétoldalas kialakítás.

BKH6030541

Kérjen ajánlatot !

Paraméterek

Anyag:	rozsdamentes acél
Méretek:	1310x754x2011 mm
Tömeg:	81 kg
Teljesítmény:	2 kW
Jellemzők:	40 pár csizma részére

2200 Monor, Mátyás kir. u. 11-13.
+36 29 413-553
bandk@bandk.hu
www.bandk.hu

B&K Szolgáltató és Kereskedelmi Kft.
A közösségi mosdók szakértője

Rozsdamentes csizmaszárító és ózonnal fertőtlenítő berendezés 60 pár csizma részére, visszacsapó szelepekkel, kétoldalas kialakítás 1830x754x2011 mm

Rozsdamentes acél csizmaszárító és ózonnal fertőtlenítő berendezés max. 60 pár csizmához, kétoldalas kialakítás.

BKH6031141

Kérjen ajánlatot !

Paraméterek

Anyag:	rozsdamentes acél
Méretek:	1850x754x2011 mm
Tömeg:	96 kg
Teljesítmény:	2 kW
Jellemzők:	60 pár csizma részére

Rozsdamentes kötény és csizmaszárító, ózonnal fertőtlenítő berendezés 6 db kötény, 7 pár csizma részére, visszacsapó szelepekkel, két ajtós kialakítással, 1600x450x1700 mm

Rozsdamentes acél kötény- és csizmaszárító, ózonnal fertőtlenítő berendezés 6db kötény és 7 pár csizma részére, kétajtós kialakítással.

BKH6031241

Kérjen ajánlatot !

Paraméterek

Anyag:	rozsdamentes acél
Méretek:	1600x450x1700 mm
Tömeg:	96 kg
Teljesítmény:	2 kW
Jellemzők:	6 kötényhez és 7 pár csizmához

Rozsdamentes csizmatároló állvány 20 pár csizma részére, egyoldalas kialakítás, 1100x300x1430 mm

Csizmatároló állvány 20 pár csizmához, 1 oldalas kialakítás, rozsdamentes acél

BKH6035141

Kérjen ajánlatot !

Paraméterek

Anyag:	rozsdamentes acél
Méretek:	1100x300x1430 mm
Tömeg:	20 kg

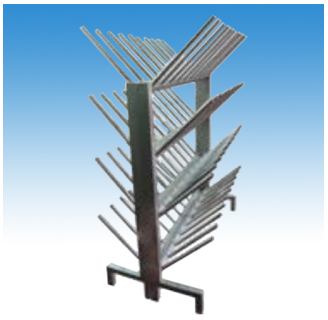

Rozsdamentes csizmatároló állvány 40 pár csizma részére, kétoldalas kialakítás, 1100x600x1430 mm

Csizmatároló állvány 40 pár csizmához, 2 oldalas kialakítás, rozsdamentes acél

BKH6035241

Kérjen ajánlatot !

Paraméterek

Anyag:	rozsdamentes acél
Méretek:	1100x600x1430 mm
Tömeg:	38 kg

Rozsdamentes csizmatároló állvány 51 pár csizma részére, egyoldalas kialakítás, 2000x300x2140 mm

Csizmatároló állvány 51 pár csizmához, 1 oldalas kialakítás, rozsdamentes acél

BKH6035341

Kérjen ajánlatot !

Paraméterek

Anyag:	rozsdamentes acél
Méretek:	2000x300x2140 mm
Tömeg:	50 kg

Beléptető rendszer kézfertőtlenítővel, csizmamosóval

Rm. beléptető kapu kétirányú forgókarral, kézfertőtlenítővel, jobbos, ejtőkaros

Ejtőkaros, forgóvillás beléptető állomás, higiéniai beléptető kapu, forgóvillás, kétirányú áthaladási lehetőséggel,rozsdamentes acélból, kézfertőtlenítővel.

BK09228000000001

Kérjen ajánlatot !

Paraméterek

Tápfeszültség:	230 V AC
Anyag:	Rozsdamentes acél (1.4301)
Méretek:	1531x910x783 mm
Üzemi hőmérséklet	-10-től + 60 °C-ig
Tartály térfogata:	Fertőtlenítőszeres kanna: 5 L

Rm. beléptető kapu kétirányú forgókarral, kézfertőtlenítővel, balos

Higiéniai ejtőkaros, forgóvillás beléptető kapu kétirányú forgóvillával rozsdamentes acélból, kézfertőtlenítővel, balos kivitelben.

BK09248000000001

Kérjen ajánlatot !

Paraméterek

Tápfeszültség:	230 V AC
Anyag:	rozsdamentes acél
Méretek:	1531x910x783 mm
Üzemi hőmérséklet	-10 °C-tól +60 °C-ig
Tartály térfogata:	fertőtlenítőszeres kanna: 5 l

Mobil beléptető kapu kézfertőtlenítővel és kétirányú forgókarral, korláttal, ejtőkaros

Mobil beléptető kapu kézfertőtlenítővel, kétirányú forgóvillával, korláttal, rozsdamentes acélból.

BK09244000000001

Kérjen ajánlatot !

Paraméterek

Tápfeszültség:	230 V AC
Anyag:	Rozsdamentes acél (1.4301)
Méretek:	1576x1186x1050 mm
Tömeg:	147 kg
Üzemi hőmérséklet	-10-től + 60 °C-ig
Tartály térfogata:	Fertőtlenítőszeres kanna: 5 L
Védettségi fokozat (IP):	IP54
Kivitel:	beltéri

Kézfertőtlenítő és forgókefés cipőtalpfertőtlenítő egységekkel egybeépített forgóvillás beléptető kapu, 940x1704x1800 mm, Balos

Higiéniai beléptető rendszer kéz- és cipőtalp fertőtlenítővel rozsdamentes acélból, forgóvillával, balos kivitelben.

BKH6020141

Kérjen ajánlatot !

Paraméterek

Méretek:	1000x1700x1830 mm
Anyag:	Rozsdamentes acél
Tápfeszültség:	230V, 50/60 Hz
Bemeneti vízcsatlakozás:	1/2"
Vízelvezetés:	D50 mm
Funkciók:	kéz- és cipőtalp fertőtlenítővel

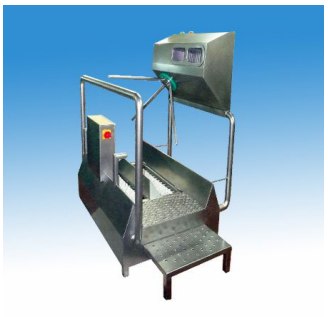

Kézfertőtlenítő és forgókefés cipőtalpfertőtlenítő egységekkel egybeépített forgóvillás beléptető kapu, 940x1704x1800 mm, Jobbos

Higiéniai beléptető rendszer kéz- és cipőtalp fertőtlenítővel rozsdamentes acélból, forgóvillával, jobbos kivitelben.

BKH6020140

Kérjen ajánlatot !

Paraméterek

Anyag:	rozsdamentes acél
Méretek:	1000x1700x1830 mm
Tápfeszültség:	230 V
Bemeneti vízcsatlakozás:	1/2"
Vízelvezetés:	D50 mm
Funkciók:	kézfertőtlenítés, cipőtalpfertőtlenítés

Kéz- és cipőtalpfertőtlenítővel (tocsogós) egybeépített forgóvillás beléptető kapu (visszafelé szabadon forgó) Jobbos

Higiéniai beléptető rendszer kéz- és cipőtalp fertőtlenítővel rozsdamentes acélból, forgóvillával, jobbos kivitelben, élelmiszeripari üzemek, állattartó telepk, növényházak számára

BKH6020242

Kérjen ajánlatot !

Paraméterek

Anyag:	rozsdamentes acél
Méretek:	1000x1700x1830 mm
Tápfeszültség:	230 V, 50 Hz
Bemeneti vízcsatlakozás:	1/2"
Vízelvezetés:	DN50
Funkciók:	kéz- és cipőtalp fertőtlenítés

Kéz- és cipőtalpfertőtlenítővel (tocsogós) egybeépített forgóvillás beléptető kapu (visszafelé szabadon forgó) balos

Higiéniai beléptető rendszer kéz- és cipőtalp fertőtlenítővel rozsdamentes acélból, forgóvillával, balos kivitelben. Élelmiszeripar, állattartó telepek, növényházak számára.

BKH6020244

Kérjen ajánlatot !

Paraméterek

Anyag:	rozsdamentes acél
Méretek:	1000x1700x1830 mm
Tápfeszültség:	230 V, 50 Hz
Bemeneti vízcsatlakozás:	1/2"
Vízelvezetés:	DN50
Funkciók:	kéz- és cipőtalp fertőtlenítés

Kézfertőtlenítő és tocsogós-, visszafelé forgókefés cipőtalpfertőtlenítő egységekkel egybeépített forgóvillás beléptető kapu, 1850x1704x1830 mm, Jobbos

Higiéniai beléptető rendszer kéz- és cipőtalp fertőtlenítővel rozsdamentes acélból, forgóvillával. Befelé irányban kéz és cipőtalp fertőtlenítés.

BKH6022141

Kérjen ajánlatot !

Paraméterek

Anyag:	rozsdamentes acél
Méretek:	1850x1700x1830 mm
Tápfeszültség:	230 V, 50 Hz
Bemeneti vízcsatlakozás:	1/2"
Vízelvezetés:	DN50
Funkciók:	kéz- és cipőtalp fertőtlenítés, cipőmosás

Kézfertőtlenítő és tocsogós-, visszafelé forgókefés cipőtalpfertőtlenítő egységekkel egybeépített forgóvillás beléptető kapu, 1850x1704x1830 mm, Balos

Higiénia beléptető rendszer kéz- és cipőtalp fertőtlenítővel rozsdamentes acélból, forgóvillával, balos kivitelben. Élelmiszeripari, húsipari, állattartó telepi alkalmazásra.

BKH6022142

Kérjen ajánlatot !

Paraméterek

Anyag:	rozsdamentes acél
Méretek:	1850x1700x1830 mm
Tápfeszültség:	230 V, 50 Hz
Bemeneti vízcsatlakozás:	1/2"
Vízelvezetés:	DN50
Funkciók:	kéz- és cipőtalp fertőlenítés, cipőmosás

Kézfertőtlenítő és forgókefés cipőtalpfertőtlenítő egységekkel egybeépített forgóvillás beléptető kapu, jobbos

Higiéniai ejtőkaros, forgóvillás beléptető kapu kéz- és cipőtalp mosóval és fertőtlenítővel, forgóvillával, rozsdamentes acélból, jobbos kivitelben.

BK09030000000001

Kérjen ajánlatot !

Paraméterek

Anyag:	Rozsdamentes acél (1.4301)
Méretek:	2088x1785x1250 mm
Tápfeszültség:	3x400 V
Áramfelvétel:	2 A
Kivitel:	Kéz ,- és cipőtalpfertőtlenítővel, jobb oldal
Kézfertőtlenítés ideje	2 mp
Talpmosás ideje	7 mp

Kézfertőtlenítő és forgókefés cipőtalpfertőtlenítő egységekkel egybeépített forgóvillás beléptető kapu, balos

Ejtőkaros, forgóvillás beléptető kapu kéz- és cipőtalp fertőtlenítővel, forgóvillával, rozsdamentes acélból, balos kivitelben.

BK09031000000001

Kérjen ajánlatot !

Paraméterek

Anyag:	Rozsdamentes acél (1.4301)
Méretek:	2088x1785x1250 mm
Tápfeszültség:	3x400 V
Áramfelvétel:	2 A
Kivitel:	Kéz ,- és cipőtalpfertőtlenítővel, bal oldali
Kézfertőtlenítés ideje	2 mp
Talpmosás ideje	7 mp

2200 Monor, Mátyás kir. u. 11-13.
+36 29 413-553
bandk@bandk.hu
www.bandk.hu

B&K Szolgáltató és Kereskedelmi Kft.
A közösségi mosdók szakértője

Kézfertőtlenítő és forgókefés cipőtalp (rövid kefés)- és csizmaszárfertőtlenítő egységekkel egybeépített forgóvillás beléptető kapu, 1850x1704x1830 mm, Jobbos

Beléptető rendszer kéz- és cipőtalp fertőtlenítővel rozsdamentes acélból, forgóvillával, jobbos kivitelben.

BKH6022241

Kérjen ajánlatot !

Paraméterek

Anyag:	rozsdamentes acél
Méretek:	1185x2300x1830 mm
Tápfeszültség:	230 V, 50 Hz
Bemeneti vízcsatlakozás:	1/2"
Vízelvezetés:	DN50
Funkciók:	Kézfertőtlenítés, csizmatalp és csizmaszár mo

Kézfertőtlenítő és forgókefés cipőtalp (rövid kefés)- és csizmaszárfertőtlenítő egységekkel egybeépített forgóvillás beléptető kapu, 1850x1704x1830 mm, Balos

Beléptető rendszer kéz- és cipőtalp fertőtlenítővel rozsdamentes acélból, forgóvillával, balos kivitelben.

BKH6022242

Kérjen ajánlatot !

Paraméterek

Anyag:	rozsdamentes acél
Méretek:	1185x2300x1830 mm
Tápfeszültség:	230 V, 50 Hz
Bemeneti vízcsatlakozás:	1/2"
Vízelvezetés:	DN50
Funkciók:	kézfertőtlenítés, csizmatalp és csizmaszár mo

Kézfertőtlenítő és forgókefés cipőtalpfertőtlenítő egységekkel egybeépített forgóvillás beléptető kapu csizmaszármosóval, 1185x2551x1830 mm, Jobbos

Forgóvillás beléptetőkapu, kézfertőtlenítő és forgókevés cipőtalpfertőtlenítő egységgel

BKH6022541

Paraméterek

Kérjen ajánlatot !

Kézfertőtlenítő és forgókefés cipőtalpfertőtlenítő egységekkel egybeépített forgóvillás beléptető kapu csizmaszármosóval, 1185x2551x1830 mm, Balos

Forgóviillás beléptetőkapu kéz és cipőtalpfertőtlenítő egységgel (csizmamosóval)

BKH6022542

Paraméterek

Kérjen ajánlatot !

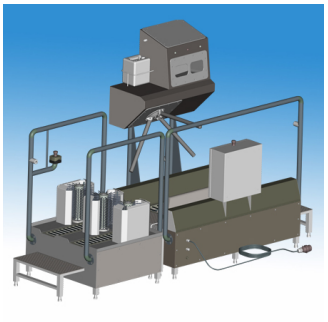

Kézfertőtlenítő, forgókefés cipőtapfertőtlenítő és csizmaszárfertőtlenítő egységekkel egybeépített forgóvillás beléptető kapu, jobbos

Ejtőkaros, forgóvillás beléptető kapu rozsdamentes acélból, kézfertőtlenítővel, cipőtalp- és csizmaszár fertőtlenítővel, forgóvillával, jobbos kivitelben.

BK09032000000001

Kérjen ajánlatot !

Paraméterek

Anyag:	Rozsdamentes acél (1.4301)
Méretek:	3034x1895x1230 mm
Tápfeszültség:	3x400 V
Áramfelvétel:	2 A
Kivitel:	Kéz ,- és komplett csizmatalp és sármosóval,
Kézfertőtlenítés ideje	2 mp
Talpmosás ideje	7 mp

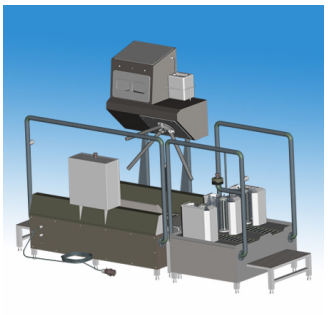

Kézfertőtlenítő, forgókefés cipőtapfertőtlenítő és csizmaszárfertőtlenítő egységekkel egybeépített forgóvillás beléptető kapu, balos

Ejtőkaros, forgóvillás beléptető kapu rozsdamentes acélból, kézfertőtlenítővel, cipőtalp- és csizmaszár fertőtlenítővel, forgóvillával, balos kivitelben.

BK09033000000001

Kérjen ajánlatot !

Paraméterek

Anyag:	Rozsdamentes acél (1.4301)
Méretek:	3034x1895x1230 mm
Tápfeszültség:	3x400 V
Áramfelvétel:	2 A
Kivitel:	Kéz ,- és komplett csizmatalp és sármosóval,
Kézfertőtlenítés ideje	2 mp
Talpmosás ideje	7 mp

Kézfertőtlenítő és forgókefés cipőtapfertőtlenítő egységekkel egybeépített forgóvillás beléptető kapu, beépített kézmosó, szappanadagoló és kézszárító egységgel, jobbos, 2228x1895x

Kézfertőtlenítő és forgókefés cipőtalpfertőtlenítő egységgel ellátott forgóvillás beléptető kapu rozsdamentes acélból, kézmosó egységgel, balos kivitelben.

BK09034000000001

Kérjen ajánlatot !

Paraméterek

Anyag:	rozsdamentes acél
Méretek:	2228x1895x1237 mm
Tápfeszültség:	3x400 V
Áramfelvétel:	10 A
Kivitel:	kézfertőtlenítő és forgókefés cipőtalpfertőtl
Kézfertőtlenítés ideje	2 mp
Talpmosás ideje	7 mp
Kézmosás ciklusideje	54 sec

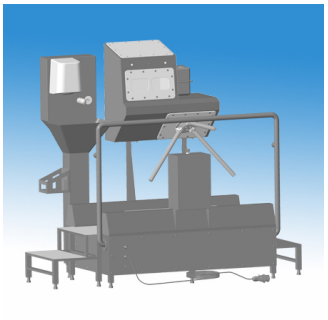

Kézfertőtlenítő és forgókefés cipőtapfertőtlenítő egységekkel egybeépített forgóvillás beléptető kapu, beépített kézmosó, szappanadagoló és kézszárító egységgel, Balos

Kézfertőtlenítő és forgókefés cipőtalpfertőtlenítő egységgel ellátott forgóvillás beléptető kapu rozsdamentes acélból, kézmosó egységgel, jobbos kivitelben.

BK09037000000001

Kérjen ajánlatot !

Paraméterek

Anyag:	rozsdamentes acél
Méretek:	2228x1895x1237 mm
Tápfeszültség:	3x400 V
Áramfelvétel:	10 A
Kivitel:	kézfertőtlenítő és forgókefés cipőtalpfertőtl
Kézfertőtlenítés ideje	2 mp
Talpmosás ideje	7 mp

2200 Monor, Mátyás kir. u. 11-13.
+36 29 413-553
bandk@bandk.hu
www.bandk.hu

B&K Szolgáltató és Kereskedelmi Kft.
A közösségi mosdók szakértője

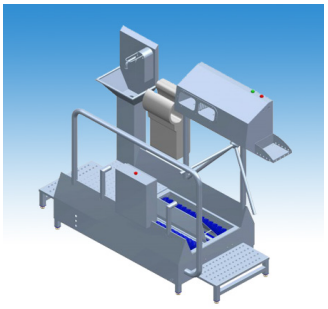

Komplett higiéniai beléptető, kézfertőtlenítő és forgókefés cipőtalpfertőtlenítő egységekkel egybeépített forgóvillás beléptető kapuval, trapézmedencés kézmosóval, kézbedugós kézsz

Beléptető rendszer kéz- és cipőtalp fertőtlenítővel rozsdamentes acélból, forgóvillával, jobbos kivitelben.

BKH6023141

Kérjen ajánlatot !

Paraméterek

Anyag:	rozsdamentes acél
Méretek:	1000x2000x1830 mm
Tápfeszültség:	230 V, 50 Hz
Bemeneti vízcsatlakozás:	1/2"
Vízelvezetés:	DN50
Funkciók:	Késmosás és fertőtlenítés, cipőtalp mosás és

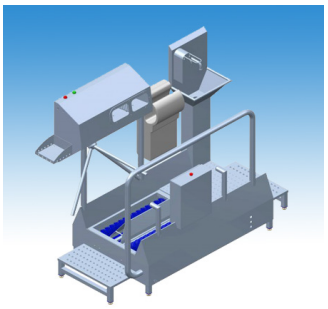

Komplett higiéniai beléptető, kézfertőtlenítő és forgókefés cipőtalpfertőtlenítő egységekkel egybeépített forgóvillás beléptető kapuval, trapézmedencés kézmosóval, kézbedugós kézsz

Beléptető rendszer kéz- és cipőtalp fertőtlenítővel rozsdamentes acélból, forgóvillával, balos kivitelben.

BKH6023142

Kérjen ajánlatot !

Paraméterek

Anyag:	rozsdamentes acél
Méretek:	1000x2000x1830 mm
Tápfeszültség:	230 V, 50 Hz
Bemeneti vízcsatlakozás:	1/2"
Vízelvezetés:	DN50
Funkciók:	kézmosás és fertőtlenítés, cipőtalp mosás és

Komplett higiéniai beléptető, kézfertőtlenítő és forgókefés cipőtalpfertőtlenítő egységekkel egybeépített forgóvillás beléptető kapuval, kézmosóval, szappan és papíradagolóval, hul

Beléptető rendszer kéz- és cipőtalp fertőtlenítővel rozsdamentes acélból, forgóvillával, jobbos kivitelben.

BKH6023241

Kérjen ajánlatot !

Paraméterek

Anyag:	rozsdamentes acél
Méretek:	1092x2804x1830 mm
Tápfeszültség:	230 V, 50 Hz
Bemeneti vízcsatlakozás:	1/2"
Vízelvezetés:	DN50
Funkciók:	kéz és cipőtalp mosás és fertőtlenítés

Komplett higiéniai beléptető, kézfertőtlenítő és forgókefés cipőtalpfertőtlenítő egységekkel egybeépített forgóvillás beléptető kapuval, kézmosóval, szappan és papíradagolóval, hul

Beléptető rendszer kéz- és cipőtalp fertőtlenítővel rozsdamentes acélból, forgóvillával, balos kivitelben.

BKH6023242

Kérjen ajánlatot !

Paraméterek

Anyag:	rozsdamentes acél
Méretek:	1092x2804x1830 mm
Tápfeszültség:	230 V, 50 Hz
Bemeneti vízcsatlakozás:	1/2"
Vízelvezetés:	DN50
Funkciók:	kéz- és cipőtalp mosás és fertőtlenítés

2200 Monor, Mátyás kir. u. 11-13.
+36 29 413-553
bandk@bandk.hu
www.bandk.hu

B&K Szolgáltató és Kereskedelmi Kft.
A közösségi mosdók szakértője

Tisztító-, fertőtlenítő- és mosóberendezés

Kis méretű elektronikus eszközfertőtlenítő 8 kés és 2 fenőacél részére, 230 V, rozsdamentes kivitel, hőfokvédelemmel

Eszközfertőtlenítő gép, sterilizáló berendezés rozsdamentes acélból az élelmiszeripar, húsipar részére, 8 db kés és 2 db fenőacél fertőtlenítésére.. Elektromechanikus szabályozással. Húsipari eszközfertőtlenítő

BKH6100141

Kérjen ajánlatot !

Paraméterek

Méretek:	260x270x420 mm
Anyag:	Rozsdamentes acél
Tápfeszültség:	230 V, 50 Hz
Fűtőbetét teljesítménye:	1500 W
Kapacitás:	8 kés, 2 fenőacél

Eszközfertőtlenítő-, eszközmosó- és tárolóberendezés

Elektronikus eszközfertőtlenítő 4 kés, 1 fenőacél és 1 bárd részére, 230 V, rozsdamentes kivitel, hőfok kijelzővel, fali tartóval, kivehető fémbetéttel, 282x301x790 mm méretben

Elektronikus eszközfertőtlenítő rozsdamentes acélból, fali kivitelben, 4 kés, 1 fenőacél, 1 bárd részére

BKH6100242

Kérjen ajánlatot !

Paraméterek

Anyag:	rozsdamentes acél
Tápfeszültség:	230 V, 50 Hz
Fűtőbetét teljesítménye:	2x1500 W
Méretek:	282x302x790 mm
Tömeg:	13 kg
Bemeneti vízcsatlakozás:	1/2"
Kimeneti vízcsatlakozás:	1/2"
Kapacitás:	1 bárd, 4 kés, 1 fenőacél
Rögzítés:	falra szerelhető

Elektronikus eszközfertőtlenítő 20 kés és 8 fenőacél részére, 230 V, rozsdamentes, lábonálló kivitelben, hőfok kijelzővel, kivehető fémbetéttel, 470x250x800 mm méretben

Elektronikus eszközfertőtlenítő 20 kés és 8 fenőacél részére, rozsdamentes, lábonálló kivitelben, hőfok kijelzővel

BKH6100342

Kérjen ajánlatot !

Paraméterek

Elektronikus keskeny kivitelű eszközfertőtlenítő, 9 kés és 1 fenőacél részére, 230 V, rozsdam. kivitel, tartófül nélkül

Húsipari elektronikus szabályozású eszközfertőtlenítő, sterilitáló berendezés rozsdamentes acélból, keskeny, eszköztartó ráccsal 9 db kés és 1 db fenőacél részére.

BK06041000000001

Kérjen ajánlatot !

Paraméterek

Áramfelvétel:	6.6 A
Fűtőbetét teljesítménye:	1500 W / 230 V
Szabályozási tartomány:	84±2 °C
Kijelző:	digitális
Felfűtési idő (10 °C-ról):	30-35 perc
Méretek:	116x438x622 mm
Bemeneti vízcsatlakozás:	1/2"
Kimeneti vízcsatlakozás:	3/4"
Űrtartalom:	12.8 l
Kések maximális pengehossza:	330 mm

Elektronikus keskeny kivitelű eszközfertőtlenítő beépített infraporttal, 9 kés és 1 fenőacél részére, 230 V

Elektronikus szabályozású eszközfertőtlenítő gép rozsdamentes acélból, keskeny kivitelben, beépített infraporttal, eszköztartó ráccsal 9 db kés és 1 db fenőacél részére.

BK06043000000001

Kérjen ajánlatot !

Paraméterek

Áramfelvétel:	6.6 A
Fűtőbetét teljesítménye:	1500 W / 230 V
Szabályozási tartomány:	84±2 °C
Kijelző:	digitális
Felfűtési idő (10 °C-ról):	30-35 perc
Méretek:	116x438x622 mm
Bemeneti vízcsatlakozás:	1/2"
Kimeneti vízcsatlakozás:	3/4"
Űrtartalom:	12.8 l
Kések maximális pengehossza:	330 mm

Központi elektronikus eszközfertőtlenítő1090x470x1080 mm, 3x400 V, 12 darab kisméretű, vagy 6 db nagyméretű eszköztartókosár részére

Elektromos eszközfertőtlenítő, sterilizáló berendezés rozsdamentes acélból, 12 db kisméretű vagy 6db nagyméretű eszköztartó kosár részére

BKH6101141

Kérjen ajánlatot !

Paraméterek

Méretek:	1090x470x1080 mm
Tápfeszültség:	3x400 V
Fűtőbetét teljesítménye:	6x1500 W
Jellemzők:	6 nagyméretű eszközkosárhoz (84 db kés, 24 db

Központi elektronikus eszközfertőtlenítő1060x690x1080 mm, 3x400 V, 20 darab kisméretű, vagy 10 db nagyméretű eszköztartókosár részére, 9x1400W

Eszközfertőtlenítő rozsdamentes acélból, 20 kicsi vagy 10 nagy eszköztartó kosárhoz.

BKH6101142

Kérjen ajánlatot !

Paraméterek

Anyag:	rozsdamentes acél
Méretek:	1060x690x1080 mm
Tömeg:	130 kg
Tápfeszültség:	3x400 V
Fűtőbetét teljesítménye:	9x1400 W
Bemeneti vízcsatlakozás:	1/2"
Vízelvezetés:	1/2"

Központi elektronikus eszközfertőtlenítő, tálcás eszköztartó megoldással, 1400x1000x900mm, medence mélség: 500mm, 21KW

Központi elektronikus eszközfertőtlenítő rozsdamentes acélból, tálcás eszköztartóval.

BKH6101241

Kérjen ajánlatot !

Paraméterek

Anyag:	rozsdamentes acél
Méretek:	1400x1000x900 mm
Tömeg:	100 kg
Tápfeszültség:	3x400 V
Fűtőbetét teljesítménye:	12x1500 W
Bemeneti vízcsatlakozás:	1/2"
Vízelvezetés:	1/2"

Eszközfertőtlenítő berendezés 475x370x850 mm, 400 V

Eszközfertőtlenítő, sterilizáló berendezés rozsdamentes acélból, kések, fenőacélok, lánckesztyűk fertőtlenítéséhez.

BKH6102041

Kérjen ajánlatot !

Paraméterek

Kések maximális száma	40 db
Méretek:	475*370*850
Anyag:	Rozsdamentes acél
Tápfeszültség:	3*400V 50 Hz.
Fűtőbetét teljesítménye:	3*1500 W
Medence mérete:	422*296*H638
Fertőtlenítendő eszkö max. hos	600 mm
Fenőacélok maximális száma	9 db
Lánckesztyűk maximális száma	40 db

Eszközfertőtlenítő: kör és keretes fűrészekhez, bárd, hasító, 3x400V, 3x1500W , 1070x230x1010mm

Eszközfertőtlenítő rozsdamentes acélból, bárdhoz, hasítóhoz, szalagfűrészhez, körfűrészhez.

BKH6100741

Kérjen ajánlatot !

Paraméterek

Anyag:	rozsdamentes acél
Méretek:	1070x230x1010 mm
Tömeg:	30 kg
Tápfeszültség:	3x400 V
Fűtőbetét teljesítménye:	3x1500 W
Bemeneti vízcsatlakozás:	1/2"
Vízelvezetés:	1/2"

Eszközfertőtlenítő: körfűrészhez, bárdhoz, hasítóhoz, 3x400V, 3x1500W , 1070x230x1010mm

Eszközfertőtlenítő rozsdamentes acélból, bárdhoz, hasítóhoz, körfűrészhez.

BKH6100841

Kérjen ajánlatot !

Paraméterek

Anyag:	rozsdamentes acél
Méretek:	453x206x662 mm
Tömeg:	20 kg
Tápfeszültség:	230 V, 50 Hz
Fűtőbetét teljesítménye:	2x1500 W
Bemeneti vízcsatlakozás:	1/2"
Vízelvezetés:	1/2"

Eszközfertőtlenítő zuhany szalagfűrészhez, 405x1200x1084mm

Eszközfertőtlenítő zuhany szalagfűrészhez rozsdamentes acélból.

BKH6101341

Kérjen ajánlatot !

Paraméterek

Anyag:	rozsdamentes acél
Méretek:	405x1200x1084 mm
Tömeg:	69 kg
Bemeneti vízcsatlakozás:	1/2"
Kimeneti vízcsatlakozás:	1/2"
Nyomástartomány:	3-4 bar

2200 Monor, Mátyás kir. u. 11-13.
+36 29 413-553
bandk@bandk.hu
www.bandk.hu

B&K Szolgáltató és Kereskedelmi Kft.
A közösségi mosdók szakértője

Rozsdamentes UV-s sterilizáló és tároló szekrény 20 kés részére, 1000x130x600 mm, 30 Watt

UV-C eszközfertőtlenítő, sterilizáló, és tároló szekrény rozsdamentes acélból, falra szerelhető kivitelben, 20 db késhez.

BKH6060341

Kérjen ajánlatot !

Paraméterek

Méretek:	500x130x600 mm
Anyag:	Rozsdamentes acél
Tápfeszültség:	220-230 V, 50 Hz
Névleges teljesítmény:	30 W (UV lámpa)
Kapacitás:	20 kés
Védettségi fokozat (IP):	IP22

Rozsdamentes UV-s fertőtlenítő szekrény 10 db kés részére, 500x130x600 mm, 230V, matt

UV-C fénnyel sterilizáló, eszközferőrlenítő és tároló szekrény az élelmiszeripar részére,rozsdamentes acélból, 10 db késhez és 1 db fenőacélhoz.

BKH6060541

Kérjen ajánlatot !

Paraméterek

Anyag:	rozsdamentes acél
Felület:	matt
Méretek:	500x130x600 mm
Tápfeszültség:	230 V AC
Kapacitás:	10 kés, 1 fenőacél
Védettségi fokozat (IP):	IP22

Rozsdamentes ózonos fertőtlenítő szekrény 10 db kés részére, 500x130x600 mm, 230V, matt

Húsipari ózonnal sterilizáló, eszközfertőtlenítő és tároló szekrény rozsdamentes acélból, 10 db késhez és 1 db fenőacélhoz.

BKH6060741

Kérjen ajánlatot !

Paraméterek

Anyag:	rozsdamentes acél
Felület:	matt
Méretek:	500x130x600 mm
Tápfeszültség:	230 V AC
Kapacitás:	10 kés, 1 fenőacél

Rozsdamentes ózonos sterilizáló és tároló szekrény 20 kés részére 1000x130x650 mm, 10 W

Élelmiszeripari ózonnal sterilizáló, eszközfertőtlenítő és tároló szekrény rozsdamentes acélból, falra szerelhető kivitelben, 20 db eszközhöz. Húsüzem, nagykonyhák számára

BKH6060241

Kérjen ajánlatot !

Paraméterek

Méretek:	1000x130x600 mm
Anyag:	Rozsdamentes acél
Tápfeszültség:	220-230 V, 50 Hz
Névleges teljesítmény:	5 W
Kapacitás:	20 kés

2200 Monor, Mátyás kir. u. 11-13.
+36 29 413-553
bandk@bandk.hu
www.bandk.hu

B&K Szolgáltató és Kereskedelmi Kft.
A közösségi mosdók szakértője

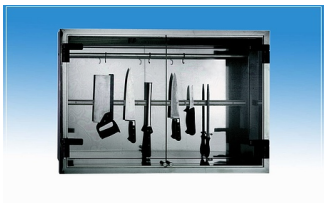

Rozsdamentes ózonos sterilizáló és tároló szekrény 4 db lánckesztyű és 10 db kés számára, 500x130x600 mm

Ózonnal sterilizáló és tároló eszközfertőtlenítő szekrény rozsdamentes acélból, falra szerelhető kivitelben, 10 db késhez.

BKH6060141

Kérjen ajánlatot !

Paraméterek

Méretek:	500x130x600 mm
Anyag:	Rozsdamentes acél
Tápfeszültség:	220-230 V, 50 Hz
Névleges teljesítmény:	5 W
Kapacitás:	10 kés

Rozsdamentes UV-s sterilizáló és tároló szekrény 4 db lánckesztyű és 10 db kés számára, 500x130x600 mm

UV sterilizáló és tároló szekrény rozsdamentes acélból, 10 kés és 4 lánckesztyű részére.

BKH6060441

Kérjen ajánlatot !

Paraméterek

Anyag:	rozsdamentes acél
Méretek:	500x130x600 mm
Tömeg:	10 kg
Tápfeszültség:	230 V, 50 Hz
Kapacitás:	10 késhez és 4 lánckesztyűhöz

Rozsdamentes UV-s fertőtlenítő szekrény 10 db hosszú kés részére, 500x130x800 mm, 230 V

UV-s fertőtlenítő szekrény rozsdamentes acélból 10 db hosszú késhez vagy fenőacélhoz.

BKH6062141

Kérjen ajánlatot !

Paraméterek

Anyag:	rozsdamentes acél
Méretek:	800x220x800 mm
Tömeg:	12 kg
Tápfeszültség:	230 V, 50 Hz
Kapacitás:	10 db hosszú kés, vagy fenőacél

Rozsdamentes Ózonos-s fertőtlenítő szekrény 10 db hosszú kés részére, 800x800x135 mm, 230 V

Ózonos fertőtlenítő szekrény rozsdamentes acélból 10 db hosszú késhez vagy fenőacélhoz.

BKH6062241

Kérjen ajánlatot !

Paraméterek

Anyag:	rozsdamentes acél
Méretek:	800x220x800 mm
Tömeg:	12 kg
Tápfeszültség:	230 V, 50 Hz
Kapacitás:	10 db hosszú kés vagy fenőacél

2200 Monor, Mátyás kir. u. 11-13.
+36 29 413-553
bandk@bandk.hu
www.bandk.hu

B&K Szolgáltató és Kereskedelmi Kft.
A közösségi mosdók szakértője

Rozsdamentes UV-s fertőtlenítő szekrény 8 db fenőacél, vagy 3 db lánckesztyű, vagy 3 db fenőpillangó részére, 500x130x600 mm, 230 V

UV-s fertőtlenítő szekrény 8 kampóval fenőacél, késélező vagy lánckesztyűk részére, rozsdamentes acél.

BKH6062341

Kérjen ajánlatot !

Paraméterek

Anyag:	rozsdamentes acél
Méretek:	500x130x600 mm
Tömeg:	10 kg
Tápfeszültség:	230 V, 50 Hz
Kapacitás:	8 kampóval

Rozsdamentes ózonos fertőtlenítő szekrény 8 db fenőacél, vagy 3 db lánckesztyű, vagy 3 db fenőpillangó részére, 500x130x600 mm, 230 V

Ózonos fertőtlenítő szekrény 8 kampóval fenőacél, késélező vagy lánckesztyűk részére, rozsdamentes acél.

BKH6062441

Kérjen ajánlatot !

Paraméterek

Anyag:	rozsdamentes acél
Méretek:	500x130x600 mm
Tömeg:	10 kg
Tápfeszültség:	230 V, 50 Hz
Kapacitás:	8 kampóval

Rozsdamentes UV-s fertőtlenítő szekrény 10 db fenő pillangó és 20 db fenőacél, vagy kés részére, 1152x130x1400 mm, 230 V

UV-s fertőtlenítő szekrény rozsdamentes acélból, 20 kés és 10 késélező részére.

BKH6063141

Kérjen ajánlatot !

Paraméterek

Anyag:	rozsdamentes acél
Méretek:	1152x130x1400 mm
Tömeg:	20 kg
Tápfeszültség:	230 V, 50 hz
Kapacitás:	20 db kés, 10 db késélező

Rozsdamentes ózonos fertőtlenítő szekrény 10 db fenő pillangó és 20 db fenőacél, vagy kés részére, 1152x130x1400 mm, 230 V

Ózonos fertőtlenítő szekrény rozsdamentes acélból, 20 kés és 10 késélező részére.

BKH6063241

Kérjen ajánlatot !

Paraméterek

Anyag:	rozsdamentes acél
Méretek:	1152x130x1400 mm
Tömeg:	20 kg
Tápfeszültség:	230 V, 50 Hz
Kapacitás:	20 db kés, 10 db késélező

Az árak tájékoztató jellegűek, az árváltoztatás jogát fenntartjuk !

2200 Monor, Mátyás kir. u. 11-13.
+36 29 413-553
bandk@bandk.hu
www.bandk.hu

B&K Szolgáltató és Kereskedelmi Kft.
A közösségi mosdók szakértője

Rozsdamentes UV-s fertőtlenítő szekrény időzítővel, 20 db fenőacél, vagy kés és 50 db lánckesztyű, vagy fenőpillangó részére, 770x472x811 mm, 230 V

UV-s fertőtlenítő szekrény rozsdamentes acélból, 20 kés vagy fenőacél, és 30 lánckesztyű vagy késélező részére

BKH6063341

Kérjen ajánlatot !

Paraméterek

Anyag:	rozsdamentes acél
Méretek:	770x472x811 mm
Tömeg:	32 kg
Tápfeszültség:	230 V, 50 Hz
Kapacitás:	20 kés, 30 db lánckesztyű

Rozsdamentes ózonos fertőtlenítő szekrény időzítővel, 20 db fenőacél, vagy kés és 30 db lánckesztyű, vagy fenőpillangó részére, 770x472x811 mm, 230 V

Ózonos fertőtlenítő szekrény rozsdamentes acélból, 20 kés vagy fenőacél, és 30 lánckesztyű vagy késélező részére

BKH6063441

Kérjen ajánlatot !

Paraméterek

Anyag:	rozsdamentes acél
Méretek:	770x472x811 mm
Tömeg:	32 kg
Tápfeszültség:	230 V, 50 Hz
Kapacitás:	20 kés, 30 lánckesztyű

Rozsdamentes UV-s fertőtlenítő szekrény időzítővel, akasztórudakkal, 8 db kicsi, vagy 4 db nagy eszköztartó kosár részére, 770x472x811 mm, 230 V

UV-s fertőtlenítő szerkény 8 kicsi vagy 4 nagy eszköztartó kosárhoz, rozsdamentes acélból.

BKH6063541

Kérjen ajánlatot !

Paraméterek

Anyag:	rozsdamentes acél
Méretek:	770x472x811 mm
Tömeg:	32 kg
Tápfeszültség:	230 V, 50 Hz
Kapacitás:	8 kicsi vagy 4 nagy eszköztartó kosár

Rozsdamentes ózonos fertőtlenítő szekrény időzítővel, akasztórudakkal, 8 db kicsi, vagy 4 db nagy eszköztartó kosár részére, 770x472x811 mm, 230 V

Ózonos fertőtlenítő szerkény 8 kicsi vagy 4 nagy eszköztartó kosárhoz, rozsdamentes acélból.

BKH6063641

Kérjen ajánlatot !

Paraméterek

Anyag:	rozsdamentes acél
Méretek:	770x472x811 mm
Tömeg:	32 kg
Tápfeszültség:	230 V, 50 Hz
Kapacitás:	8 kicsi vagy 4 nagy eszköztartó kosár

Az árak tájékoztató jellegűek, az árváltoztatás jogát fenntartjuk !

2200 Monor, Mátyás kir. u. 11-13.
+36 29 413-553
bandk@bandk.hu
www.bandk.hu

B&K Szolgáltató és Kereskedelmi Kft.
A közösségi mosdók szakértője

Rozsdamentes UV-s fertőtlenítő szekrény időzítővel, akasztórudakkal, 16 db kicsi, vagy 8 db nagy eszköztartó kosár részére, 1460x470x810 mm, 230 V

UV-s fertőtlenítő szekrény rozsdamentes acélból, 16 kicsi vagy 8 nagy eszköztartó kosárhoz.

BKH6063741

Kérjen ajánlatot !

Paraméterek

Anyag:	rozsdamentes acél
Méretek:	1460x470x810 mm
Tömeg:	45 kg
Tápfeszültség:	230 V, 50 Hz
Kapacitás:	16 kicsi vagy 8 nagy eszköztartó kosár

Rozsdamentes ózonos fertőtlenítő szekrény időzítővel, akasztórudakkal, 16 db kicsi, vagy 8 db nagy eszköztartó kosár részére, 1460x470x810 mm, 230 V

Ózonos fertőtlenítő szekrény rozsdamentes acélból, 16 kicsi vagy 8 nagy eszköztartó kosárhoz.

BKH6063841

Kérjen ajánlatot !

Paraméterek

Anyag:	rozsdamentes acél
Méretek:	1460x4701x810 mm
Tömeg:	45 kg
Tápfeszültség:	230 V, 50 Hz
Kapacitás:	16 kicsi vagy 8 nagy eszköztartó kosár

Rozsdamentes UV sterilizáló és tároló szekrény 2 db kicsi, vagy 1 db nagy eszköztartó kosár számára, 500x130x600 mm

UV sterilizáló és tároló szekrény rozsdamentes acélból, 2 kicsi vagy 1 nagy eszköztartó kosárhoz.

BKH6060842

Kérjen ajánlatot !

Paraméterek

Anyag:	rozsdamentes acél
Méretek:	500x130x600 mm
Tömeg:	10 kg
Tápfeszültség:	230 V, 50 Hz
Kapacitás:	2 kicsi vagy 1 nagy eszköztartó kosárhoz

Rozsdamentes ózonos sterilizáló és tároló szekrény 2 db kicsi, vagy 1 db nagy eszköztartó kosár számára, 500x130x600 mm

Ózonnal sterilizáló és tároló szekrény rozsdamentes acélból, 2 kicsi vagy 1 nagy eszköztartó kosárhoz.

BKH6060941

Kérjen ajánlatot !

Paraméterek

Anyag:	rozsdamentes acél
Méretek:	500x130x600 mm
Tömeg:	10 kg
Tápfeszültség:	230 V, 50 Hz
Kapacitás:	2 kicsi vagy 1 nagy eszköztartó kosárhoz

2200 Monor, Mátyás kir. u. 11-13.
+36 29 413-553
bandk@bandk.hu
www.bandk.hu

B&K Szolgáltató és Kereskedelmi Kft.
A közösségi mosdók szakértője

Tisztító-, fertőtlenítő- és mosóberendezés

Rozsdamentes UV-s sterilizáló és tároló szekrény 8 db kicsi, vagy 4 db nagy eszköztartó kosár számára, 502x472x1335 mm

UV sterilizáló és tároló szekrény rozsdamentes acélból, 8 kicsi vagy 4 nagy eszköztartó kosárhoz.

BKH6061041

Kérjen ajánlatot !

Paraméterek

Anyag:	rozsdamentes acél
Méretek:	502x472x1335 mm
Tömeg:	35 kg
Tápfeszültség:	230 V, 50 Hz
Kapacitás:	8 kicsi vagy 4 nagy eszköztartó kosárhoz

Rozsdamentes ózonos sterilizáló és tároló szekrény 8 db kicsi, vagy 4 db nagy eszköztartó kosár számára, 502x472x1335 mm

Ózonos sterilizáló és tároló szekrény rozsdamentes acélból, 8 kicsi vagy 4 nagy eszköztartó kosárhoz.

BKH6061141

Kérjen ajánlatot !

Paraméterek

Anyag:	rozsdamentes acél
Méretek:	502x472x1335 mm
Tömeg:	35 kg
Tápfeszültség:	230 V, 50 Hz
Kapacitás:	8 kicsi vagy 4 nagy eszköztartó kosárhoz

Rozsdamentes UV-s sterilizáló és tároló szekrény 36 db kicsi, vagy 18 db nagy eszköztartó kosár számára, 1400x300x1750 mm

UV sterilizáló és tároló szekrény rozsdamentes acélból, 36 kicsi vagy 18 nagy eszköztartó kosárhoz.

BKH6061241

Kérjen ajánlatot !

Paraméterek

Anyag:	rozsdamentes acél
Méretek:	1400x300x1750 mm
Tömeg:	78 kg
Tápfeszültség:	230 V, 50 Hz
Kapacitás:	36 kicsi vagy 18 nagy eszköztartó kosárhoz

Rozsdamentes ózonos sterilizáló és tároló szekrény 36 db kicsi, vagy 18 db nagy eszköztartó kosár számára, 1400x300x1750 mm

Ózonos sterilizáló és eszköztartó szekrény rozsdamentes acélból, 36 kicsi vagy 18 nagy eszköztartó kosárhoz.

BKH6061341

Kérjen ajánlatot !

Paraméterek

Anyag:	rozsdamentes acél
Méretek:	1400x300x1750 mm
Tömeg:	78 kg
Tápfeszültség:	230 V, 50 Hz
Kapacitás:	36 kicsi vagy 18 nagy eszköztartó kosárhoz

Rozsdamentes UV-s sterilizáló és tároló szekrény 60 db kicsi, vagy 30 db nagy eszköztartó kosár, vagy 220 db lánckesztyű, vagy 12 db kötény számára, 1710x472x2025 mm

UV sterilizáló és tároló szekrény rozsdamentes acélból, 60 kicsi vagy 30 nagy eszköztartó kosárhoz, vagy 220 lánckesztyűhöz, vagy 12 kötényhez.

BKH6061441

Kérjen ajánlatot !

Paraméterek

Anyag:	rozsdamentes acél
Méretek:	1710x472x2025 mm
Tömeg:	90 kg
Tápfeszültség:	230 V, 50 Hz
Kapacitás:	60 kicsi vagy 30 nagy eszköztartó kosárhoz

Rozsdamentes ózonos sterilizáló és tároló szekrény 60 db kicsi, vagy 30 db nagy eszköztartó kosár, vagy 220 db lánckesztyű, vagy 12 db kötény számára, 1710x472x2025 mm

Ózonos sterilizáló és eszköztartó szekrény rozsdamentes acélból, 60 kicsi vagy 30 nagy eszköztartó kosárhoz, vagy 220 lánckesztyűhöz, vagy 12 kötényhez.

BKH6061541

Kérjen ajánlatot !

Paraméterek

Anyag:	rozsdamentes acél
Méretek:	1710x472x2025 mm
Tömeg:	90 kg
Tápfeszültség:	230 V, 50 Hz
Kapacitás:	60 kicsi vagy 30 nagy eszköztartó kosárhoz

Rozsdamentes UV-s sterilizáló és tároló szekrény, 120 db lánckesztyű, vagy 60 db hosszított láncskesztyű számára, 1250x450x1660 mm

UV sterilizáló és tároló szekrény rozsdamentes acélból 120 lánckesztyű, vagy 60 hosszított lánckesztyű részére.

BKH6061641

Kérjen ajánlatot !

Paraméterek

Anyag:	rozsdamentes acél
Méretek:	1250x450x1660 mm
Tömeg:	50 kg
Tápfeszültség:	230 V, 50 Hz
Kapacitás:	120 lánckesztyűhöz, vagy 60 hosszított láncke

Rozsdamentes ózonos sterilizáló és tároló szekrény, 120 db lánckesztyű, vagy 60 db hosszított láncskesztyű számára, 1250x450x1660 mm

Ózonos sterilizáló és tároló szerkény rozsdamentes acélból, 120 lánckesztyű vagy 60 hosszított lánckesztyű részére.

BKH6061741

Kérjen ajánlatot !

Paraméterek

Anyag:	rozsdamentes acél
Méretek:	1250x450x1660 mm
Tömeg:	50 kg
Tápfeszültség:	230 V, 50 Hz
Kapacitás:	120 lánckesztyű vagy 60 hosszított lánckeszty

Rozsdamentes kötény és csizmamosó mosókefével és mosópisztollyal, csizmatartóval, 1200x400x1930 mm

Húsipari mosóberendezés kötény és csizma mosásához rozsdamentes acélból, mosókefével és mosópisztollyal.

BKH6040241

Kérjen ajánlatot !

Paraméterek

Méretek:	1200x400x1930 mm
Anyag:	Rozsdamentes acél
Jellemzők:	mosókefével, mosópisztollyal és csizmatartóva

Nagyméretű eszköztartókosár 360x110x470 mm (7 db kés, 2 db fenő)

Élelmiszeripari, húsüzemi eszköztartó kosár 7db kés és 2 db fenőacél részére.

BKH6101541

Kérjen ajánlatot !

Paraméterek

Méretek:	360x110x470 mm
Anyag:	Rozsdamentes acél
Jellemzők:	7 db kés, 2 db fenő

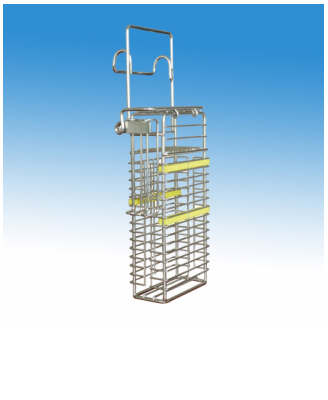

Kisméretű eszköztartókosár 170x100x460 mm (4 kés 2 fenő részére)

Kisméretű eszközfertőtlenítőbe helyezhető eszköztartó kosár 4db kés és 2 db fenőacél részére, elektropolírozott rozsdamentes acélból.

BKH6101641

Kérjen ajánlatot !

Paraméterek

Méretek:	170x100x460 mm
Anyag:	Rozsdamentes acél
Kapacitás:	4 kés, 2 fenőacél

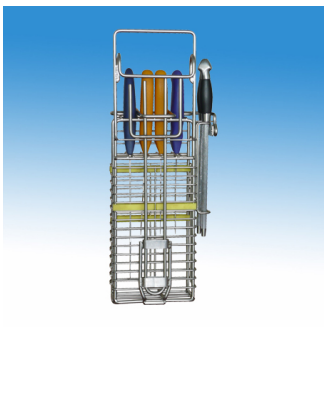

Kisméretű eszköztartókosár 170x100x460 mm (4 kés 2 fenő részére, lánckesztyűtartóval)

Húsipari, kisméretű eszköztartó kosár 4db kés és 2 db fenőacél részére, lánckesztyű tartóval.elektropolírozott rozsdamentes acélból

BKH6101741

Kérjen ajánlatot !

Paraméterek

Méretek:	170x100x460 mm
Anyag:	Rozsdamentes acél
Kapacitás:	4 kés, 2 fenőacél
Jellemzők:	lánckesztyűtartóval

Nagyméretű eszköztartókosár, 370x130x510 mm (10 db kés, 1 db lánckesztyű és 1 db fenőpillangó)

Nagyméretű eszköztartó kosár 10 késhez, 1 lánckesztyűhöz, 1 késélezőhöz.

BKH6101842

Kérjen ajánlatot !

Paraméterek

Anyag:	rozsdamentes acél
Méretek:	370x130x510 mm
Tömeg:	2,6 kg

Eszköztartó kosár szállító kocsi, rozsdamentes acélból, 800x1480x1420 mm, 64 db kicsi, vagy 32 db nagy eszköztató kosár szállításához

Eszköztartó kosár szállító kocsi, 64 kicsi vagy 32 nagy kosárhoz, rozsdamentes acélból

BKH6121041

Kérjen ajánlatot !

Paraméterek

Anyag:	rozsdamentes acél
Méretek:	800x1480x1420 mm
Tömeg:	40 kg
Kapacitás:	64 kicsi vagy 32 nagy kosárhoz

Eszköztartó kosár szállító kocsi, rozsdamentes acélból, 800x650x1230 mm, 32 db kicsi, vagy 16 db nagy eszköztató kosár szállításához

Eszköztartó kosár szállító kocsi, 32 kicsi vagy 16 nagy kosárhoz, rozsdamentes acélból

BKH6121141

Kérjen ajánlatot !

Paraméterek

Anyag:	rozsdamentes acél
Méretek:	800x650x1230 mm
Tömeg:	36 kg
Kapacitás:	32 kicsi vagy 16 nagy kosárhoz

Eszköztartó kosár szállító kocsi, rozsdamentes acélból, 800x780x760 mm, 20 db kicsi, vagy 10 db nagy eszköztató kosár szállításához

Eszköztartó kosár szállító kocsi, 20 kicsi vagy 10 nagy kosárhoz, rozsdamentes acélból

BKH6121241

Kérjen ajánlatot !

Paraméterek

Anyag:	rozsdamentes acél
Méretek:	800x780x760 mm
Tömeg:	23 kg
Kapacitás:	20 kicsi vagy 10 nagy kosárhoz

2200 Monor, Mátyás kir. u. 11-13.
+36 29 413-553
bandk@bandk.hu
www.bandk.hu

Eszköztartó kosár szállító kocsi, rozsdamentes acélból, 800x510x760 mm, 12 db kicsi, vagy 6 db nagy eszköztató kosár szállításához

Eszköztartó kosár szállító kocsi, 12 kicsi vagy 6 nagy kosárhoz, rozsdamentes acélból

BKH6121341

Kérjen ajánlatot !

Paraméterek

Anyag:	rozsdamentes acél
Méretek:	800x510x760 mm
Tömeg:	20 kg
Kapacitás:	12 kicsi vagy 6 nagy kosárhoz

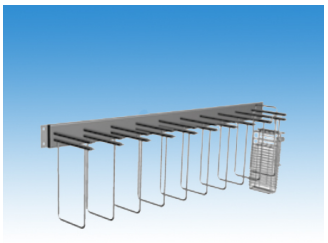

Rozsdamentes fali fogas 10 db kicsi eszköztartó kosárhoz, 1400x248x366 mm

Fali fogas 10 db kicsi eszköztartó kosárhoz rozsdamentes acélból.

BKH6047141

Kérjen ajánlatot !

Paraméterek

Anyag:	rozsdamentes acél
Méretek:	1440x248x366 mm
Tömeg:	10 kg

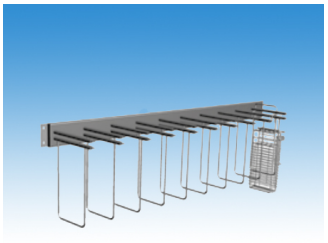

Rozsdamentes fali fogas 10 db nagy eszköztartó kosárhoz, 1440x480x366 mm

Fali fogas 10 db nagy eszköztartó kosárhoz rozsdamentes acélból.

BKH6047241

Kérjen ajánlatot !

Paraméterek

Anyag:	rozsdamentes acél
Méretek:	1440x480x366 mm
Tömeg:	16 kg

Infravezérlésű kiolvasó és adatgyüjtő egység az infraporttal ellátott eszközfertőtlenítőkhöz

Infravezérlésű adatgyűjtő és kiolvasó egység infraporttal ellátott élelmiszeriparban, húsüzemekben, nagykonyhákban használt elektronikus eszközfertőtlenítő berendezésekhez.

BK06090000000001

Paraméterek

Kérjen ajánlatot !

Az árak tájékoztató jellegűek, az árváltoztatás jogát fenntartjuk !

2200 Monor, Mátyás kir. u. 11-13.
+36 29 413-553
bandk@bandk.hu
www.bandk.hu

B&K Szolgáltató és Kereskedelmi Kft.
A közösségi mosdók szakértője

Rögzítőkészlet BK060 41/43 típusú eszközfertőtlenítők fali rögzítéséhez

Rögzítő készlet a BK06041 és BK06043 típusú húsipari eszközfertőtlenítő berendezések falra történő rögzítéséhez.

BK06096000000001

Kérjen ajánlatot !

Paraméterek

Anyag:	Rozsdamentes acél (1.4301)
Kivitel:	Szemcseszórt felületű

Rögzítőkészlet BK060 41/43 típusú eszközfertőtlenítők BK056 sorozatú kézmosókra való rögzítéséhez

Rögzítő készlet a BK06041 és BK06043 típusú húsipari eszközfertőtlenítő, sterilizáló berendezések BK056xx sorozató kézmosókra történő rögzítéséhez.

BK06097000000001

Kérjen ajánlatot !

Paraméterek

Anyag:	Rozsdamentes acél (1.4301)
Rögzítés:	Csavarokkal

Rögzítőkészlet BK060 41/43 eszközfertőtlenítők trapézmedencés kézmosókhoz való rögzítéséhez

Rögzítő készlet a BK06041 és BK06043 típusú húsipari eszközfertőtlenítő gép, sterilizáló berendezések trapézmedencés kézmosókhoz történő rögzítéséhez.

BK05897000000001

Kérjen ajánlatot !

Paraméterek

Anyag:	Rozsdamentes acél (1.4301)
Rögzítés:	csavarokkal

Láda-, présforma- és kocsimosó berendezés

Rozsdamentes láda és présforma mosó berendezés, 100 db/h kapacitású, elektromos fűtéssel, ládavisszafordítóval, 1000x1770x2100 mm

Láda- és présforma mosó berendezés rozsdamentes acélból, elektromos fűtéssel, 100db/h kapacitással.

BKH6050142

Kérjen ajánlatot !

Paraméterek

Anyag:	rozsdamentes acél
Méretek:	1000x1770x2100 mm
Tömeg:	250 kg
Tápfeszültség:	3x400 V
Teljesítmény:	21 kW
Bemeneti vízcsatlakozás:	1"
Vízelvezetés:	1"
Tartály térfogata:	104 l
Kapacitás:	100 db/h

2200 Monor, Mátyás kir. u. 11-13.
+36 29 413-553
bandk@bandk.hu
www.bandk.hu

B&K Szolgáltató és Kereskedelmi Kft.
A közösségi mosdók szakértője

Tisztító-, fertőtlenítő- és mosóberendezés

Rozsdamentes füstölő bot és horog mosó berendezés, elektromos fűtéssel, 1660x810x1285 mm

Rozsdamentes acél füstölő bot és horog mosó berendezés, elektromos fűtéssel.

BKH6051041

Kérjen ajánlatot !

Paraméterek

Anyag:	rozsdamentes acél
Méretek:	810x1660x1285 mm
Tömeg:	260 kg
Tápfeszültség:	3x400 V

Vegyszeradagolók, mosó- és fertőtlenítő berendezések

Mobil, szakaszos üzemű 24 literes mosóberendezés, mosópisztollyal - vegyszeres/vizes mosáshoz

Mobil, szakaszos üzemű mosóberendezés, 24 literes tartállyal, mosópisztollyal, vegyszeres/vizes mosáshoz.

RAM1624

Kérjen ajánlatot !

Paraméterek

Vegyszertartály térfogata:	24 l
Üzemi nyomás	6 bar
Maximális levegő nyomás	7 bar
Tartály anyaga	AISI 304
Méretek:	400x400x900 mm
Tömeg:	12 kg

Mobil, szakaszos üzemű 44 literes mosóberendezés, mosópisztollyal - vegyszeres/vizes mosáshoz

Mobil, szakaszos üzemű mosóberendezés, 44 literes tartállyal, mosópisztollyal, vegyszeres/vizes mosáshoz.

RAM1644

Kérjen ajánlatot !

Paraméterek

Vegyszertartály térfogata:	44 l
Üzemi nyomás	6 bar
Maximális levegő nyomás	7 bar
Anyag:	AISI 304
Méretek:	450x450x1000 mm
Tömeg:	17 kg

Mobil, szakaszos üzemű 24 literes habosító tartály (habgenerátor), mosóberendezés, mosópisztollyal - habos mosáshoz (is)

Mobil, szakaszos üzemű habosító tartály (habgenerátor), 24 literes tartállyal, mosópisztollyal, habos mosáshoz.

RAM1625

Kérjen ajánlatot !

Paraméterek

Vegyszertartály térfogata:	24 l
Üzemi nyomás	6 bar
Maximális levegő nyomás	7 bar
Anyag:	AISI 304
Méretek:	400x400x900 mm
Tömeg:	12 kg

Mobil, szakaszos üzemű 44 literes habosító tartály (habgenerátor), mosóberendezés, mosópisztollyal - habos mosáshoz (is)

Mobil, szakaszos üzemű habosító tartály (habgenerátor), 44 literes tartállyal, mosópisztollyal, habos mosáshoz.

RAM1645

Kérjen ajánlatot !

Paraméterek

Vegyszertartály térfogata:	44 l
Üzemi nyomás	6 bar
Maximális levegő nyomás	7 bar
Anyag:	AISI 304
Méretek:	450x450x1000 mm
Tömeg:	17 kg

Mobil, szakaszos üzemű 25 literes habosító tartály (habgenerátor), mosóberendezés rozsdamentes acélból, mosópisztollyal - habos mosáshoz (is). max. 8 bar, max 50°C, 10 m-es mosócső

Mobil, szakaszos üzemű 25 literes habosító tartály (habgenerátor), mosóberendezés rozsdamentes acélból, mosópisztollyal

BKH6090141

179 200 Ft. + Áfa

Paraméterek

Anyag:	rozsdamentes acél
Űrtartalom:	25 liter
Maximális nyomás	8 bar
Maximális közeg hőmérséklet:	50 °C
Tartozékok:	mosópisztoly, 10 m-es mosócső

Mobil, szakaszos üzemű 50 literes habosító tartály (habgenerátor), mosóberendezés rozsdamentes acélból, mosópisztollyal - habos mosáshoz (is). max. 8 bar, max 50°C, 10 m-es mosócső

Mobil, szakaszos üzemű 50 literes habosító tartály (habgenerátor), mosóberendezés rozsdamentes acélból, mosópisztollyal

BKH6090241

239 200 Ft. + Áfa

Paraméterek

Anyag:	rozsdamentes acél
Űrtartalom:	50 liter
Maximális nyomás	8 bar
Maximális közeg hőmérséklet:	50 °C
Tartozékok:	mosópisztoly, 10 m-es mosócső

Kocsira szerelt, folyamatos üzemű, 44 literes habosító tartály (habgenerátor), mobil tisztító- és mosóberendezés. Kompresszorral, mosópisztollyal - habos mosáshoz (is)

Mobil, kocsira szerelt szakaszos üzemű habosító tartály (habgenerátor), 44 literes tartállyal, kompresszorral, mosópisztollyal, habos mosáshoz.

RAM1675

Kérjen ajánlatot !

Paraméterek

Méretek:	650x480x1000 mm
Tömeg:	30 kg
Tartály anyaga	AISI 304
Tartály térfogata:	39,5 l
Üzemi nyomás	4 bar
Maximális levegő nyomás	5 bar
Tápfeszültség:	230 V, 50 Hz (kompressor)
Teljesítmény:	1100 W (kompressor)
Zajszint:	80 dB

2200 Monor, Mátyás kir. u. 11-13.
+36 29 413-553
bandk@bandk.hu
www.bandk.hu

B&K Szolgáltató és Kereskedelmi Kft.
A közösségi mosdók szakértője

Folyamatos üzemű, telepített vegyszeradagoló állomás és takarító rendszer

Folyamatos üzemű, telepített vegyszeradagoló állomás és takarító rendszer.

RAM7500

Kérjen ajánlatot !

Paraméterek

Bemeneti vízcsatlakozás:	1/2"
Kimeneti vízcsatlakozás:	3/4"
Víznyomás:	2-5 bar
Maximális vízhőmérséklet:	50°C
Maximális tömlő hossz:	15 m
Mosócső paraméterei:	1/2"
Tartozékok:	tömlő, mosópisztoly

Folyamatos üzemű, telepített vegyszeradagoló állomás és takarító rendszer, 10 méteres mosótömlővel, mosópisztollyal

Folyamatos üzemű, telepített vegyszeradagoló állomás és takarító rendszer, 10 méteres mosótömlővel, mosópisztollyal.

RAM7550

Kérjen ajánlatot !

Paraméterek

Bemeneti vízcsatlakozás:	1/2"
Kimeneti vízcsatlakozás:	3/4"
Víznyomás:	2-6 bar
Maximális vízhőmérséklet:	50 °C

Folyamatos üzemű, telepített vegyszeradagoló berendezés

Vegyszer adagoló berendezés, folyamatos üzemű működetetéshez, vízhálózatra köthető.

RAM7020

Kérjen ajánlatot !

Paraméterek

Bemeneti vízcsatlakozás:	1/2"
Kimeneti vízcsatlakozás:	3/4"
Víznyomás:	2-5 bar
Maximális vízhőmérséklet:	50 °C
Mosócső paraméterei:	Mosótömlő átmérő 1/2", hossza 10 m

Folyamatos üzemű, telepített, alacsony víznyomásról működő habosító (habgenerátor)

Folyamatos üzemű, telepített, alacsony víznyomásról működő habosító berendezés (habgenerátor).

RAM7840

Kérjen ajánlatot !

Paraméterek

Bemeneti vízcsatlakozás:	1/2"
Bemeneti víznyomás:	1,5-2,5 bar
Kimeneti vízcsatlakozás:	1/2"
Mosócső paraméterei:	Max. hossz: 10 m, átmérő 1/4" vagy 3/8"
Levegő bemenet:	1/4", 100 l/perc, 3-6 bar dinamikus nyomás
Maximális üzemi hőmérséklet:	40°C

Mosópisztoly 1/2"-os, polipropilén (max.25 bar, 60°c-ig)

Mosópisztoly polipropilénből, 1/2"-os csatlakozással, max 25 bar, max 60 °C.

RAM7000

Kérjen ajánlatot !

Paraméterek

Anyag:	poliprolilén
Csőcsatlakozás:	1/2"
Maximális nyomás	25 bar
Maximális közeg hőmérséklet:	60 °C

Mosópisztoly, mosókefe, mosótömlő

Mosópisztoly állítható sugárral (24 bar, 95°C réz)

Mosópisztoly rézből, 1/2"-os csatlakozással, állítható vízsugárral, max 24 bar, max 95 °C.

RAM7401

Kérjen ajánlatot !

Paraméterek

Anyag:	réz
Bemeneti vízcsatlakozás:	1/2"
Maximális nyomás	24 bar
Maximális vízhőmérséklet:	95 °C
Jellemzők:	állítható vízsugár

Mosópisztoly állítható sugárral (12 bar, 50°C) élelmiszeripar részére

Mosópisztoly műanyagból élelmiszeripari alkalmazásra, 1/2"-os csatlakozással, állítható vízsugárral, max 12 bar, max 50 °C.

RAM7401F

Kérjen ajánlatot !

Paraméterek

Anyag:	műanyag
Bemeneti vízcsatlakozás:	1/2"
Maximális nyomás	12 bar
Maximális vízhőmérséklet:	50 °C
Jellemzők:	állítható vízsugár

Mosópisztoly, 10bar, 50 °C, 1/2"

Mosópisztoly műanyagból, 1/2"-os csatlakozással, állítható vízsugárral, max 10 bar, max 50 °C.

RAM7402P

Kérjen ajánlatot !

Paraméterek

Anyag:	műanyag
Bemeneti vízcsatlakozás:	1/2"
Maximális nyomás	10 bar
Maximális vízhőmérséklet:	50 °C
Jellemzők:	állítható vízsugár

Mosópisztoly, 600 mm-es rozsdamentes szárra, műanyag fúvókára, 1/2"-os csatlakozással

Mosópisztoly 600 mm hosszú lándzsával, 1/2"-os csatlakozással, műanyag szórófejes fúvókával.

RAM7050

Kérjen ajánlatot !

Paraméterek

Anyag:	rozsdamentes acél, viton
Bemeneti vízcsatlakozás:	1/2"
Hosszúság:	600 mm
Jellemzők:	műanyag fúvóka

Mosópisztoly, 600 mm-es rozsdamentes szárra, műanyag fúvókára, 1/2"-os csatlakozással, habosító berendezéshez (habgenerátorhoz) is

Mosópisztoly 600 mm hosszú lándzsával, 1/2"-os csatlakozással, műanyag fúvókával habosításhoz.

RAM7070

Kérjen ajánlatot !

Paraméterek

Anyag:	rozsdamentes acél, viton
Bemeneti vízcsatlakozás:	1/2 "
Hosszúság:	600 mm
Jellemzők:	műanyag fúvóka

RAM43 mosótömlő csatlakozószerelvényekkel 1/2" 35 m-es (max.10 bar, 95°C)

Mosótömlő csatlakozószerelvényekkel, 1/2", 35 m-es kivitelben.

RAMTUBO43

Kérjen ajánlatot !

Paraméterek

Hosszúság:	35 m
Átmérő:	1/2"
Maximális nyomás	15 bar
Maximális vízhőmérséklet:	95 °C

RAM45 mosótömlő csatlakozószerelvényekkel 1/2" 20 m-es (max.20 bar, 100°C), Olajnak, zsírnak, sónak ellenálló felülettel

Mosótömlő csatlakozószerelvényekkel, 1/2", 20 m-es kivitelben.

RAMTUBO4520

Kérjen ajánlatot !

Paraméterek

Hosszúság:	20 m
Átmérő:	1/2"
Maximális nyomás	20 bar
Maximális vízhőmérséklet:	100 °C

Falra szerelhető tömlőtartó, rozsdamentes acél, 271x124x565mm sélesség/mélység/magasság

Tömlőtartó rozsdamentes acélból, falra szerelhető kivitelben.

BER0803467001

15 900 Ft. + Áfa

Paraméterek

Anyag:	Rozsdamentes acél (1.4301)
Méretek:	271x124x565 mm
Kivitel:	Falra szerelhető

Tömlőorsó, tömlőtartó

Tömlő-felcsévélő (tömlőorsó) 1/2", 20 m tömlőhöz, rozsdamentes acél

Tömlőtartó, tömlőorsó fali kivitelben, kézi csévéléssel, rozsdamentes acélból, 1/2"-os 20 m hosszúságú tömlőhöz.

RAMAVM9000

Kérjen ajánlatot !

Paraméterek

Méretek:	320x400x400 mm
Tömeg:	9 kg
Anyag:	Rozsdamentes acél
Jellemzők:	1/2", 20 m tömlőhöz

Tömlő-felcsévélő (tömlőorsó) 1/2", 35 m tömlőhöz, rozsdamentes acél

Tömlőtartó, tömlőorsó fali kivitelben, kézi csévéléssel, rozsdamentes acélból, 1/2"-os 35 m hosszúságú tömlőhöz.

RAMAVM9310

Kérjen ajánlatot !

Paraméterek

Méretek:	330x530x630 mm
Tömeg:	12 kg
Anyag:	Rozsdamentes acél
Jellemzők:	1/2", 35 m tömlőhöz

Tömlő-felcsévélő (tömlőorsó) 1", 10 m tömlőhöz, rozsdamentes acél

Tömlőtartó, tömlőorsó fali kivitelben, kézi csévéléssel, rozsdamentes acélból, 1"-os 10 m hosszúságú tömlőhöz.

RAMAVM9320

Kérjen ajánlatot !

Paraméterek

Méretek:	330x530x630 mm
Tömeg:	12 kg
Anyag:	Rozsdamentes acél
Jellemzők:	1", 10 m tömlőhöz

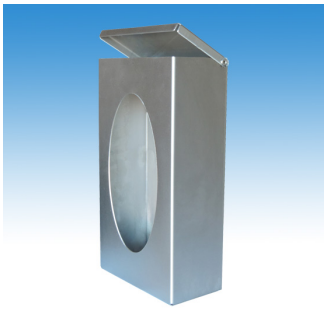

Fali rozsdamentes adagoló dobozos kiszerelésű kesztyűk, maszkok adagolására, 150x250x75 mm

Rozsdamentes acél adagoló dobozos kiszerelésű kesztyűk, maszkok adagolására, falra szerelhető kivitelben.

BKH6450141

Kérjen ajánlatot !

Paraméterek

Anyag:	rozsdamentes acél
Méretek:	150x250x75 mm
Tömeg:	0,9 kg
Rögzítés:	falra szerelhető

Kiegészítők élelmiszeripar számára

Fali rozsdamentes adagoló tripla kivitelben, dobozos kiszerelésű kesztyűk, maszkok adagolására, 414x260x95 mm

Rozsdamentes acél adagoló dobozos kiszerelésű kesztyűk, maszkok adagolására, falra szerelhető kivitelben, 3 dobozhoz.

BKH6450341

Kérjen ajánlatot !

Paraméterek

Anyag:	rozsdamentes acél
Méretek:	414x260x95 mm
Tömeg:	1,2 kg
Rögzítés:	vízszintesen vagy függőlegesen falra szerelhe

Fali rozsdamentes adagoló dupla kivitelben, dobozos kiszerelésű kesztyűk, maszkok adagolására, 276x260x95 mm

Rozsdamentes acél adagoló dobozos kiszerelésű kesztyűk, maszkok adagolására, falra szerelhető kivitelben, 2 dobozhoz.

BKH6450241

Kérjen ajánlatot !

Paraméterek

Anyag:	rozsdamentes acél
Méretek:	276x260x95 mm
Tömeg:	0,9 kg
Rögzítés:	vízszintesen vagy függőlegesen falra szerelhe

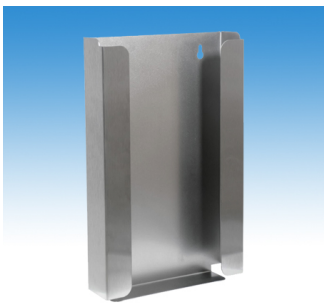

Fali rozsdamentes adagoló dobozos kiszerelésű ruhák adagolására, 239x58x381 mm

Fali adagoló dobozos kiszerelésű ruhák adagolására, rozsdamentes acélból

BKH6451341

Kérjen ajánlatot !

Paraméterek

Anyag:	rozsdamentes acél
Méretek:	239x58x381 mm
Tömeg:	0,6 kg
Rögzítés:	falra szerelhető

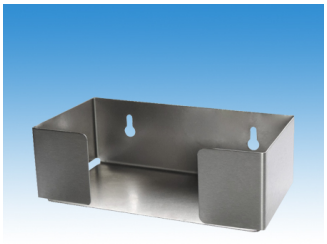

Fali rozsdamentes adagoló dobozos kiszerelésű ruhák adagolására, 195x105x65 mm

Fali adagoló dobozos kiszerelésű ruhák adagolásához, rozsdamentes acélból

BKH6451241

Kérjen ajánlatot !

Paraméterek

Anyag:	rozsdamentes acél
Méretek:	195x105x65 mm
Tömeg:	0,45 kg
Rögzítés:	falra szerelhető

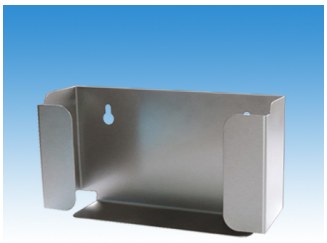

Fali rozsdamentes adagoló dobozos kiszerelésű ruhák adagolására, 240x60x131 mm

Fali adagoló dobozos kiszerelésű ruhák adagolására, rozsdamentes acélból

BKH6451441

Kérjen ajánlatot !

Paraméterek

Anyag:	rozsdamentes acél
Méretek:	240x60x131 mm
Tömeg:	0,45 kg
Rögzítés:	falra szerelhető

Fali rozsdamentes adagoló dobozos kiszerelésű kesztyűk és lábzsákok adagolására, 190x65x307 mm

Fali adagoló rozsdamentes acélból, dobozos kiszerelésű kesztyűk, lábzsákok és maszkok adagolására

BKH6451541

Kérjen ajánlatot !

Paraméterek

Anyag:	rozsdamentes acél
Méretek:	190x65x307 mm
Tömeg:	0,95 kg
Rögzítés:	falra szerelhető

Fali rozsdamentes adagoló dobozos kiszerelésű kesztyűk és lábzsákok adagolására, 260x82x382 mm

Fali adagoló rozsdamentes acélból, dobozos kiszerelésű kesztyűk, lábzsákok és maszkok adagolására

BKH6451641

Kérjen ajánlatot !

Paraméterek

Anyag:	rozsdamentes acél
Méretek:	260x82x382 mm
Tömeg:	1,5 kg
Rögzítés:	falra szerelhető

2200 Monor, Mátyás kir. u. 11-13.
+36 29 413-553
bandk@bandk.hu
www.bandk.hu

B&K Szolgáltató és Kereskedelmi Kft.
A közösségi mosdók szakértője

Tisztító-, fertőtlenítő- és mosóberendezés

Fali rozsdamentes adagoló kötények és tekercses szemeteszsákok adagolására, 420x130x135 mm

Fali rozsdamentes adagoló kötények és tekercses szemeteszsákok adagolására

BKH6450441

Kérjen ajánlatot !

Paraméterek

Anyag:	rozsdamentes acél
Méretek:	420x130x135 mm
Tömeg:	1,5 kg
Rögzítés:	falra szerelhető

Fali rozsdamentes adagoló kötények és tekercses szemeteszsákok adagolására, 504x203x204 mm

Fali rozsdamentes adagoló kötények és tekercses szemeteszsákok adagolására

BKH6450541

Kérjen ajánlatot !

Paraméterek

Anyag:	rozsdamentes acél
Méretek:	504x203x204 mm
Tömeg:	1,7 kg
Rögzítés:	falra szerelhető

Fali rozsdamentes adagoló dobozos kiszerelésű kesztyűk, maszkok, sapkák adagolására, 135x85x241 mm

Adagoló dobozos kiszerelésű kesztyűk, maszkok, sapkák adagolására, rozsdamentes acélból, falra szerelhető kivitelben.

BKH6450641

Kérjen ajánlatot !

Paraméterek

Anyag:	rozsdamentes acél
Méretek:	241x135x85 mm
Tömeg:	0,5 kg
Rögzítés:	falra szerelhető

Fali rozsdamentes adagoló dobozos kiszerelésű kesztyűk, maszkok, sapkák, ingek, kötények adagolására, 420x160x300 mm

Falra szerelhető tároló nyitható fedéllel kesztyűk, maszkok, sapkák, lábzsákok adagolására, rozsdamentes acélból.

BKH6450741

Kérjen ajánlatot !

Paraméterek

Anyag:	rozsdamentes acél
Méretek:	420x300x160 mm
Tömeg:	3,1 kg
Rögzítés:	falra szerelhető

Fali rozsdamentes adagoló ruhák, kesztyűk, maszkok, sapkák adagolására, 500x404x363 mm

Fali adagoló rozsdamentes acélból, ruhák, kesztyűk, sapkák, lábzsákok adagolására.

BKH6450941

Kérjen ajánlatot !

Paraméterek

Anyag:	rozsdamentes acél, műanyag
Méretek:	500x400x360 mm
Tömeg:	7,5 kg
Rögzítés:	falra szerelhető

Fali rozsdamentes adagoló ruhák, kesztyűk, maszkok, sapkák adagolására, 500x400x360 mm

Fali adagoló rozsdamentes acélból, ruhák, kesztyűk, sapkák, lábzsákok adagolására.

BKH6451041

Kérjen ajánlatot !

Paraméterek

Anyag:	rozsdamentes acél, műanyag
Méretek:	501x404x363 mm
Tömeg:	7,5 kg
Rögzítés:	falra szerelhető

Fali rozsdamentes központi adagoló 5 fakkos, kesztyűk, maszkok, sapkák adagolására, 648x685x95 mm méretben

Fali központi adagoló 5 fakkos kivitelben rozsdamentes acélból, kesztyűk, sapkák, maszkok adagolására.

BKH6450842

Kérjen ajánlatot !

Paraméterek

Anyag:	rozsdamentes acél
Felület:	matt
Méretek:	648x685x95 mm
Rögzítés:	falra szerelhető

Fali rozsdamentes központi adagoló 3 fakkos, kesztyűk, maszkok, sapkák adagolására, 390x685x95 mm méretben

Fali központi adagoló 3 fakkos kivitelben rozsdamentes acélból, kesztyűk, sapkák, maszkok adagolására.

BKH6450843

Kérjen ajánlatot !

Paraméterek

Anyag:	rozsdamentes acél
Felület:	matt
Méretek:	390x685x95 mm
Rögzítés:	falra szerelhető

2200 Monor, Mátyás kir. u. 11-13.
+36 29 413-553
bandk@bandk.hu
www.bandk.hu

B&K Szolgáltató és Kereskedelmi Kft.
A közösségi mosdók szakértője

Fali rozsdamentes központi adagoló 4 fakkos, kesztyűk, maszkok, sapkák adagolására, 520x685x95 mm méretben

Fali központi adagoló 4 fakkos kivitelben rozsdamentes acélból, kesztyűk, sapkák, maszkok adagolására.

BKH6450844

Kérjen ajánlatot !

Paraméterek

Anyag:	rozsdamentes acél
Felület:	matt
Méretek:	520x685x95 mm
Rögzítés:	falra szerelhető